Gebrauchsanweisung

HOME DELUXE
WIR MACHEN DEIN ZUHAUSE

Massagesessel mit Textilpolsterung CORVIA

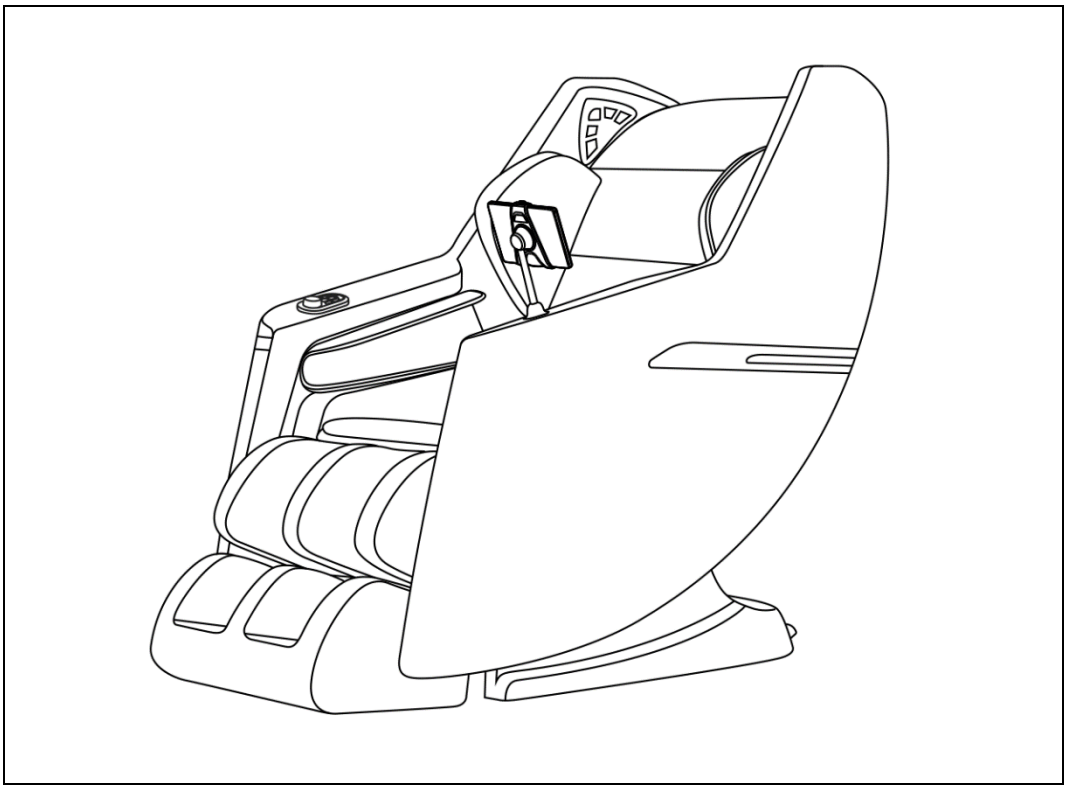

Designed in Germany

WICHTIG:
FÜR SPÄTERE BEZUGNAHME AUFBEWAHREN. SORGFÄLTIG LESEN!

Inhaltsverzeichnis

1. Allgemeines ... 3
1.1. Produktübersicht ... 3
1.2. Generelle Hinweise ... 3
1.3. Gewährleistung ... 3
2. Informationen zur Gebrauchsanweisung ... 4
2.1. Verfügbarkeit der Gebrauchsanweisung ... 4
2.2. Zielgruppen der Gebrauchsanweisung ... 4
2.3. Symbolerklärung ... 4
2.4. Allgemeines zur Gebrauchsanweisung ... 5
2.5. Bestimmungsgemäßer Gebrauch ... 5
2.6. Allgemeine Sicherheitshinweise ... 5
3. Produktmerkmale ... 8
3.1. Technische Daten ... 8
4. Lieferumfang ... 9
5. Montage ... 10
5.1. Sicherheitshinweise ... 10
5.2. Aufbau des Produkts ... 11
6. Anwendung ... 12
6.1. Sicherheitshinweise ... 12
6.2. Erstinbetriebnahme ... 13
6.3. Betrieb ... 14
6.4. Bedienelemente ... 15
7. Fehlerbehebung ... 19
8. Wartung und Pflege ... 20
8.1. Sicherheitshinweise ... 20

9. Demontage 20
9.1. Sicherheitshinweise 20
10. Entsorgungshinweis 20
10.1. Elektro- und Elektronikgeräte - Informationen für private Haushalte 21

Liebe Kundin und lieber Kunde,

vielen Dank, dass du dich für ein Produkt der **Home Deluxe GmbH** entschieden hast. Wir wünschen dir viel Freude mit deinem neuen Massagesessel mit Textilpolsterung CORVIA.

Die Gebrauchsanweisung unterstützt dich bei der Montage, der Inbetriebnahme, dem Betrieb und der Wartung des Produkts. Die Gebrauchsanweisung und die Sicherheitshinweise müssen sorgfältig und vollständig gelesen werden. Beachte diese Hinweise, um Gefahren zu vermeiden.

1. Allgemeines

1.1. Produktübersicht

Modell: Massagesessel mit Textilpolsterung CORVIA | Artikel- ID: 25661 | Varianten ID: 61558

1.2. Generelle Hinweise

Um unserem Anspruch gerecht zu werden, verbessern wir stetig die Qualität, vereinfachen die Montage, Bedienung oder passen die Produkte den Kundenwünschen an. Aufgrund dieser Veränderungen befindet sich die aktuelle Version der Gebrauchsanweisung auf unserer Homepage.

Die Bezeichnung „Produkt“ wird in der Gebrauchsanweisung für die „Massagesessel mit Textilpolsterung CORVIA“ verwendet.

1.3. Gewährleistung

Es besteht die gesetzlichen Mängelhaftung- und Gewährleistungsrechte ab Kaufdatum.
Die Home Deluxe GmbH übernimmt für Schäden durch Nichtbeachtung der Gebrauchsanweisung keine Haftung. Reklamationen, die aufgrund unsachgemäßer Montage oder Nutzung entstehen, sind von der Gewährleistung ausgeschlossen. Im Fall von Mängeln an dem Produkt, wende dich bitte schriftlich über das Kontaktformular auf unserer Homepage an unseren Kundenservice, unter Angabe des Produktnamens, der Seriennummer und einem Foto vom Typenschild:

Home Deluxe GmbH
Schanzeweg 2
32312 Lübbecke
Deutschland
Tel.: +49 (0)5743 6181-0
www.home-deluxe-gmbh.de

Bei weiteren Fragen steht dir unser Kundenservice über dem Kontaktformular gerne zur Verfügung.

2. Informationen zur Gebrauchsanweisung

2.1. Verfügbarkeit der Gebrauchsanweisung

Die Gebrauchsanweisung ist Bestandteil des Produkts und sollte vollständig und in unmittelbarer Nähe des Produkts aufbewahrt werden.

2.2. Zielgruppen der Gebrauchsanweisung

Die Gebrauchsanweisung muss von jeder beteiligten Person gelesen und beachtet werden, die mit einer der folgenden Tätigkeiten oder der Verwendung einbezogen ist:

- Auspacken
- Montage / Installation
- Inbetriebnahme / Betrieb
- Wartung / Prüfung / Pflege
- Fehlerbehebung / Reparatur
- Entsorgung

2.3. Symbolerklärung

Symbol	Symbolerklärung
	WARNUNG Das Symbol weist auf die möglichen Gefahren hin, bei denen tödliche und schwere Verletzungen auftreten können. Bevor der entsprechende Montage- oder Anwendungsschritt ausgeführt wird, muss der entsprechende Hinweis gelesen werden.
	INFO Das Symbol gibt wichtige Hinweise und weist auf Sachschäden hin. Beachte diese, bevor der entsprechende Montage- oder Anwendungsschritt durchgeführt wird, um Probleme zu verstehen und Schäden zu vermeiden.
	CE-Kennzeichnung Das Symbol erklärt die Konformität des Produktes mit den geltenden Anforderungen, die die Europäische Gemeinschaft an uns stellt. Die aktuelle Konformitätserklärung ist auf Anfrage bei der Home Deluxe GmbH erhältlich.
	Nur in Innenräumen verwenden! Das Symbol weist darauf hin, dass der Massagesessel nur in Innenräumen verwendet werden darf.
	Gebrauchsanweisung beachten Das Symbol weist darauf hin, dass die Gebrauchsanweisung zurate gezogen werden muss.
	Entsorgung von Elektro- und Elektronikgeräten Elektro- und Elektronikgeräte dürfen nicht mit dem Hausabfall entsorgt werden!
	Wechselstrom Das Symbol weist darauf hin, dass das Produkt mit Wechselstrom betrieben wird.

Symbol	Symbolerklärung
	Schutzklasse I Das Symbol weist darauf hin, dass alle leitfähigen Gehäuseteile des Betriebsmittels mit dem Schutzleitersystem der festen Elektroinstallation verbunden werden müssen. Es ist eine Schutzerdung. Im Falle eines Fehlerstroms wird durch eine Sicherung der Stromkreis spannungsfrei geschaltet.
	Gehör nicht über eine längere Zeit lauten Geräuschen aussetzen Das Symbol weist darauf hin, dass das Hören bei hoher Lautstärke über einen längeren Zeitraum vermieden werden sollte, um möglichen Hörschäden vorzubeugen.

2.4. Allgemeines zur Gebrauchsanweisung

Die Gebrauchsanweisung bezieht sich auf den Massagesessel mit Textilpolsterung CORVIA. Sie enthält wichtige Informationen zur Montage, Betrieb, Wartung und Reinigung. Die Gebrauchsanweisung, insbesondere die Sicherheitshinweise müssen sorgfältig vor der Inbetriebnahme des Produkts gelesen werden, bewahre die Gebrauchsanweisung sorgsam auf. Benutze das Produkt nur wie in dieser Gebrauchsanweisung beschrieben, damit es nicht versehentlich zu Verletzungen oder Schäden kommt. Solltest du den Massagesessel CORVIA an Dritte weitergeben, ist diese Gebrauchsanweisung ebenso zu übergeben.

2.5. Bestimmungsgemäßer Gebrauch

Das Produkt ist hochwertig, langlebig und ausschließlich für den privaten Gebrauch im angemessenen und üblichen Umfang bestimmt bzw. geeignet. Darüber hinaus ist unser Produkt **nicht** für den gewerblichen Gebrauch bestimmt. Eine gewerbliche Nutzung ist nur mit schriftlicher Genehmigung der Home Deluxe GmbH gestattet.

Das Produkt dient als Möbel für den Hausgebrauch im Innenbereich. Es dient als Sitzmöbel mit verschiedenen elektrischen Funktionen. Stelle das Produkt nicht in die direkte Sonne, um ein Verblassen des Bezugs zu vermeiden.

Verwende das Produkt nur wie in dieser Gebrauchsanweisung beschrieben. Jede andere Verwendung gilt als nicht bestimmungsgemäß und kann zu Sachschäden oder Personenschäden führen. Der Hersteller übernimmt keine Haftung für Schäden, die durch nicht bestimmungsgemäßen oder falschen Gebrauch entstehen oder entstanden sind.

2.6. Allgemeine Sicherheitshinweise

Allgemeine Gefahrenhinweise

- Unsachgemäßer Umgang kann zu erheblichen Personen- und Sachschäden führen. Deshalb dürfen die Montage, Installation, Inbetriebnahme sowie Störungsbehebung, Wartungs- und Reparaturarbeiten, nur von qualifizierten Personen durchgeführt werden.
- Das Produkt kann von Kindern ab 8 Jahren und darüber, sowie von Personen mit verringerten physischen, sensorischen oder mentalen Fähigkeiten oder Mangel an Erfahrung und Wissen benutzt werden, wenn sie beaufsichtigt oder bezüglich des sicheren Gebrauchs des Gerätes unterwiesen wurden und die daraus resultierenden Gefahren verstehen.
- Stelle das Produkt **nur** auf, wenn der Lieferumfang vollständig und einwandfrei ist.
- Stelle sicher, dass alle Teile unbeschädigt und sachgerecht montiert sind. Bei unsachgemäßer Montage besteht Verletzungsgefahr. Beschädigte Teile können die Sicherheit und Funktion beeinflussen.
- Halte das Netzkabel von heißen Oberflächen fern.
- Verwende das Produkt nicht in Kombination mit anderen therapeutischen Geräten oder Heizdecken.

- Verwende das Produkt nicht in einer übermäßig feuchten oder staubigen Umgebung.
- Nimm keine Veränderungen am Produkt vor
- Kontrolliere in regelmäßigen Abständen die Kabelverbindungen und Verschlüsse.
- Das Produkt ist für max. 1 Person geeignet.
- Das Produkt darf mit max. 120 kg belastet werden.
- **Brandgefahr!** Verwende das Produkt nicht zusammen mit einer Decke oder mit einem Kissen.
- Das Produkt sollte niemals unbeaufsichtigt bleiben. Ziehe den Stecker aus der Spannungsversorgung.
- Halte lange Haare während des Gebrauchs von der Massage fern.
- Es wird empfohlen, die Massage **nicht** länger als 30 Minuten zu verwenden.
- Menschen mit Erkrankungen sollten Ihren Arzt vor der Benutzung des Massagestuhls konsultieren.
- Das Produkt ist nicht für eine Selbstbehandlung gedacht. Es ersetzt keinen Gesundheitsdienstleister.
- Sollten deine Beine und Füße während der Massage von der Beinablage abrutschen, schalte die Massagefunktion aus.
- **Verbrennungsgefahr!** Es können hohe Temperaturen unabhängig von der Einstellung des Handschalters auftreten**.** Verwende das Produkt nicht bei Säuglingen, Invaliden, schlafenden oder bewusstlosen Personen. Nicht bei empfindlicher Haut oder bei Personen mit einer schlechten Durchblutung verwenden.
- Schließe das Produkt an eine ordnungsgemäße geerdete Spannungsversorgung an.
- Halte Haustiere oder Kinder von dem Produkt fern.

Gefahr für Kinder

- Halte Kinder von Verpackungsmaterialien fern. Stelle sicher, das kleine Kinder keine Kleinteile in den Mund nehmen. Es besteht unter anderem Erstickungsgefahr!
- Halte Kinder während dem Aufstellen des Produkts fern des Aufbauortes. Der Lieferumfang enthält Kleinteile, die verschluckt werden oder zu schlimmen Verletzungen führen können.
- Halte Kinder vom Produkt fern.
- **Kippgefahr!** Das Produkt ist kein Kinderspielzeug. Das Produkt kann bei einseitiger Belastung umfallen, die Folge dessen kann der Tod sein.
- Kinder können sich beim Spielen mit dem Produkt oder beim Hochziehen am Produkt verletzen.
- Stelle das Produkt nicht direkt oder in unmittelbarer Nähe eines Spielbereiches auf.
- Erkläre den Kindern den richtigen Umgang mit dem Produkt und lass sie während des Spielens niemals unbeaufsichtigt.

Verletzungsgefahr

Unsachgemäßer Umgang mit dem Produkt kann zu Verletzungen führen

- Kontrolliere das Produkt vor jeder Nutzung, auf sichtbare Schäden.
- Führe keine konstruktiven Veränderungen am Produkt durch. Für eine Veränderung muss die schriftliche Erlaubnis des Herstellers vorliegen und nach Anweisung durchgeführt werden.
- Verwende das Produkt nicht, wenn auf dem Produkt Flüssigkeiten geschüttet wurden.
- Verwende das Produkt nicht, wenn das Gewebe der Rückenlehne beschädigt ist und die innere Komponente frei liegen.
- Verwende das Produkt nicht unter Alkohol oder Drogeneinfluss.
- Verwende das Produkt nicht Bei Unwohlsein.
- Bei Beschädigungen darf das Produkt nicht mehr benutzt werden. Beschädigte Teile müssen repariert oder durch Originalersatzteile ersetzt werden.
- Nimm das Produkt bei Beschädigung des Netzkabels außer Betrieb, solange das Netzkabel durch den Hersteller, seinem Kundendienst oder einer qualifizierten Elektrofachkraft ersetzt wird.
- Verwende das Produkt nicht, wenn die Polsterung oder der Sitz entfernt wurde.
- Sollten während der Massage Schmerzen oder Beschwerden auftreten, unterbrich sofort die Massage und benachrichtige einen Arzt.
- **Lebensgefahr durch elektrische Spannung**: Bei Berührung von spannungsführenden Teilen besteht unmittelbare Lebensgefahr. Beschädigungen der Isolation oder einzelner Bauteile kann lebensgefährlich sein. -> Bei Beschädigungen der Isolation, die Spannungsversorgung sofort abschalten und Reparatur veranlassen.

Beschädigungsgefahr

- Unsachgemäßer Umgang mit dem Produkt kann zu Beschädigungen führen.
- Reparatur- und Wartungsarbeiten an der Elektrik dürfen nur von einer qualifizierten Elektrofachkraft durchführt werden.
- Öffne die Verpackung nicht mit scharfen Gegenständen (z.B. Messer, Schere oder ähnlichem), dabei kann das Produkt beschädigt werden. Sei beim Öffnen vorsichtig.
- Wenn du die Verpackung unvorsichtig mit einem Messer oder anderen spitzen Gegenständen öffnest, kann das Produkt beschädigt werden. Gehe beim Öffnen sehr vorsichtig vor.
- Steige nicht auf das Produkt, es besteht Kippgefahr.
- Benutze das Produkt nicht in der Nähe von Hitzequellen oder offenem Feuer.
- Ab einer Temperatur von 40°C oder höher ist die Verwendung des Sessels untersagt.
- Vermeide dauerhaft direkte Sonneneinstrahlung.
- Lasse niemals Gegenstände in Öffnungen fallen.

Explosionsgefahr

Achtung: Leicht entzündlich, leicht brennbare, sowie explosive Stoffe nicht im Inneren des Produkts aufbewahren. Leicht entzündliche Stoffe können Feuer fangen.

3. Produktmerkmale

3.1. Technische Daten

Produktname	CORVIA
Maße (T x B x H)	147 x 75 x 110 cm
Sitzposition (L x B x H)	147 x 75 x 110 cm
Liegeposition (L x B x H)	171 x 75 x 90,6 cm
Spannung	100 – 240 V AC
Frequenz	50-60 Hz
Leistung	120 W
Empfohlene Nutzungsdauer	30 min
Gewicht	ca. 64 kg
Belastbarkeit	Ca. 120 kg

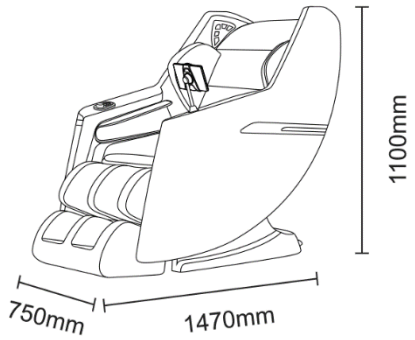

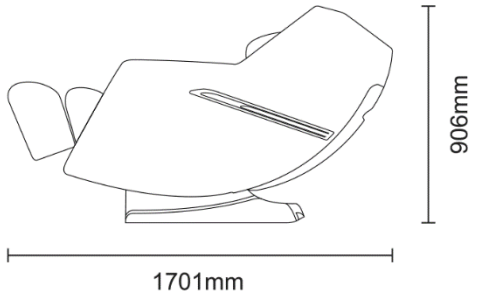

Produktbeschreibung

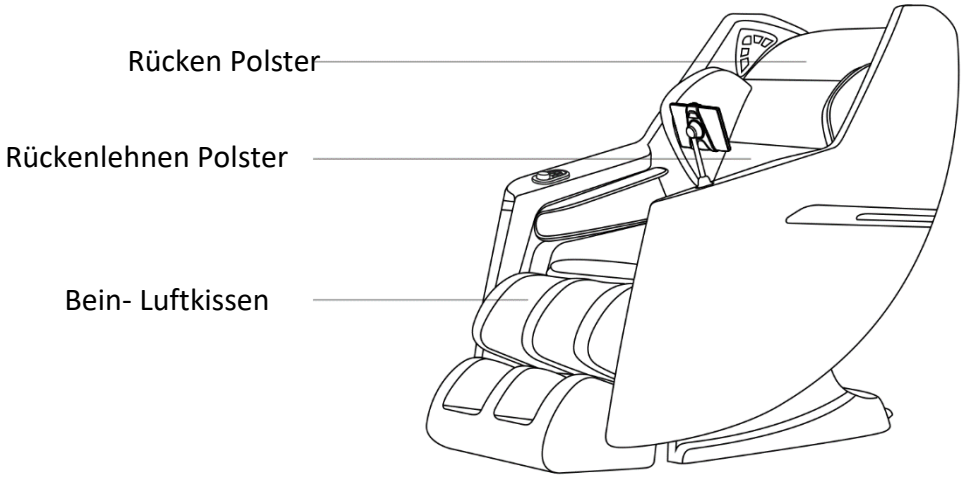

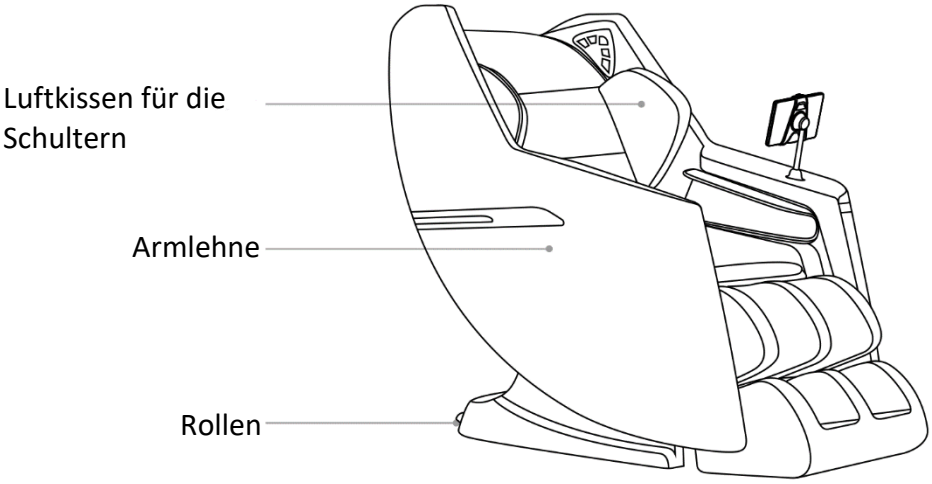

4. Lieferumfang

Kontrolliere bei Anlieferung die Verpackung auf äußere Beschädigungen. Des Weiteren kontrolliere unmittelbar nach dem Auspacken den Lieferumfang auf Vollständigkeit sowie den einwandfreien Zustand des Produkts und aller Komponenten. Montiere das Produkt nur, wenn der Lieferumfang vollständig und unbeschädigt ist.

Komponenten/Teile

Nr.	Beschreibung	Anzahl	Bilder
1	Massagesessel	1	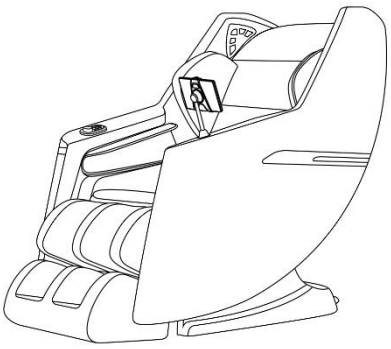
2	Bildschirm	1	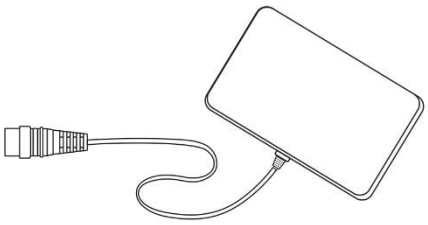
3	Netzkabel	1	

Nr.	Beschreibung	Anzahl	Bilder
4	Inbusschlüssel	1	
5	Halterung	1	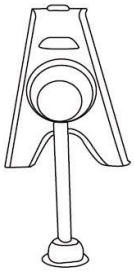

5. Montage

5.1. Sicherheitshinweise

Alle Informationen für die Sicherheit und der Gesundheit müssen gelesen werden.

Verletzungsgefahr

Unsachgemäßer Umgang bei der Montage kann zu Verletzungen führen

- Stelle sicher, dass das Paket oben geöffnet wird. Sei beim Öffnen mit einem scharfen Gegenstand sehr vorsichtig.
- Für das Auspacken des Produkts empfehlen wir mindestens 2 Personen.
- Stelle das Produkt **nur** auf, wenn der Lieferumfang vollständig und einwandfrei ist.
- Stelle sicher, dass alle Teile unbeschädigt und sachgerecht montiert sind. Bei unsachgemäßer Montage besteht Verletzungsgefahr. Beschädigte Teile können die Sicherheit und Funktion beeinflussen.
- Bedienungsfehler, Montagefehler oder Schäden, die durch die Montage entstehen, sind von der Gewährleistung ausgeschlossen.
- Platziere und benutze das Produkt nur auf einem ebenen und rutschfesten Untergrund.
- Stelle das Produkt nicht auf, wo Aerosol-Produkte verwendet werden oder wenn Sauerstoff verabreicht wird.
- Halte Kinder während der Montage des Produkts fern des Aufbauortes. Der Lieferumfang enthält Kleinteile, die verschluckt werden oder zu schlimmen Verletzungen führen können.
- Nimm das Produkt bei Beschädigung des Netzkabels außer Betrieb, solange das Netzkabel durch den Hersteller, seinem Kundendienst oder einer qualifizierten Elektrofachkraft ersetzt wird.
- **Lebensgefahr durch elektrische Spannung**: Bei Berührung von spannungsführenden Teilen besteht unmittelbare Lebensgefahr. Beschädigungen der Isolation oder einzelner Bauteile kann lebensgefährlich sein. -> Bei Beschädigungen der Isolation Spannungsversorgung sofort abschalten und Reparatur veranlassen.
- **Wir weisen darauf hin, dass die Home Deluxe GmbH grundsätzlich keine Kosten für Montage oder handwerkliche Leistungen – wie etwa Elektrikerkosten oder vergleichbare Fachmannkosten - übernimmt.**

5.2. Aufbau des Produkts

Das Produkt wird zerlegt geliefert und ist mit geringem Aufwand zu montieren. Beachte die Aufbauhinweise genau. Bei nicht Einhaltung ist die Funktion und Sicherheit des Produkts nicht gewährleistet.

Der Netzstecker muss in eine geerdete Steckdose, die gemäß allen örtlichen Vorschriften ordnungsgemäß installiert ist. **Achte auf einen genügenden Abstand nach vorne und hinten.** (**siehe Kapitel „Betrieb“**)

- Folgenden Anweisungen müssen sorgfältig gelesen werden.
- Beträgt die Breite des Ganges weniger als 90 cm, passt das Produkt nicht durch.

Abbildung	Aufbauschritt
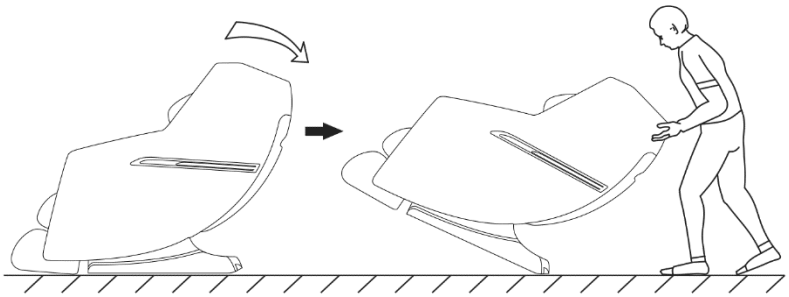	Kippe den Sessel auf die hinteren Rollen und fahre das Produkt an die gewünschte Position.
	Befestige das obere Rückenpolster und die Rückenlehne mit dem Reißverschluss.
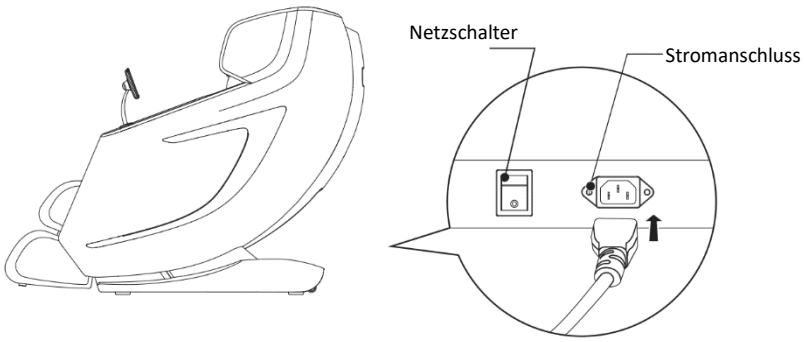	Stecke das Netzkabel in die Anschlussbuchse des Produkts und schalte das Produkt ein.
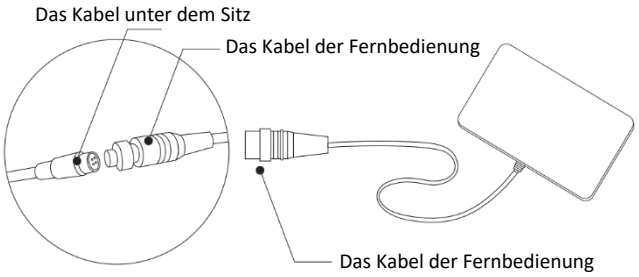	Verbinde den Stecker mit der Buchse des Heizdrahtes.

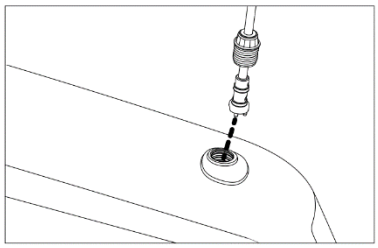

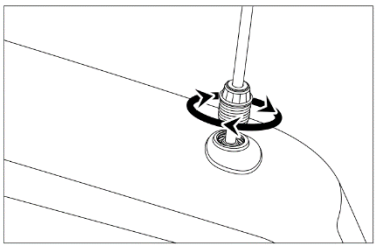

Drehe die Halterung vorsichtig in die vorhergesehene Stelle.

Schalte das Produkt auf der Rückseite mit dem Hauptschalter aus, zusätzlich müssen alle Tasten ausgeschaltet sein, bevor der Netzstecker in die Spannungsversorgung gesteckt wird.

6. Anwendung

6.1. Sicherheitshinweise

Folgende Informationen für Sicherheit und Gesundheit müssen sorgfältig gelesen werden.

Verletzungsgefahr
Unsachgemäßer Umgang beim Betrieb kann zu Verletzungen führen

- Verwende kein beschädigtes Produkt.
- Nimm keine Veränderungen am Produkt vor.
- Das Produkt ist kein Kinderspielzeug, keine Kletterwand oder Sportgerät. Kindern ist es untersagt mit dem Produkt zu spielen.
- Kontrolliere in regelmäßigen Abständen alle Kabelverbindungen.
- Verwende das Produkt nur im Sitzen.
- Halte das Produkt trocken und fern von Flüssigkeiten.
- Nicht unmittelbar nach dem Essen benutzen.
- Während der Inbetriebnahmen **muss** das Produkt unter ständiger Beaufsichtigung sein.
- Halte das Produkt sauber.
- Nimm das Produkt bei Beschädigung des Netzkabels außer Betrieb, solange das Netzkabel durch den Hersteller, seinem Kundendienst oder einer qualifizierten Elektrofachkraft ersetzt wird.
- Demontiere nicht den Bezug der Rückenlehne. Das Berühren der internen Komponenten kann zu Stromschlägen oder Fehlfunktionen führen.
- Bewege das Produkt nicht, wenn jemand im Produkt sitzt.
- Verwende das Produkt nicht, wenn die Steckdose locker ist.
- Verwende das Produkt nicht, wenn eine Fehlfunktion vorliegt.
- Verwende das Produkt nicht, wenn dein Körper bzw. Hände feucht oder nass sind.
- Trage bei der Massagefunktion keine lockere Kleidung, Schals, Krawatten oder Schmuck.
- **Sturzgefahr:** Stehe nicht während der Massage auf, die Airbag Funktion hält dich fest.
- Sollten während der Massage Schmerzen oder Beschwerden auftreten, unterbrich sofort die Massage und benachrichtige deinen Arzt.
- Halte lange Haare währen der Benutzung Produkt fern.
- **Lebensgefahr durch elektrische Spannung**: Bei Berührung von spannungsführenden Teilen besteht unmittelbare Lebensgefahr. Beschädigungen der Isolation oder einzelner Bauteile kann lebensgefährlich sein. -> Bei Beschädigungen der Isolation Spannungsversorgung sofort abschalten und Reparatur veranlassen.
- Schalte alle Funktionen und den Handschalter aus, bevor du das Produkt von der

Spannungsversorgung trennst.
- Ziehe das Produkt immer nach dem Gebrauch aus der Spannungsversorgung.
- Lege das Netzkabel nicht unter den Massagesessel oder andere schwere Gegenstände.
- Wickle das Netzkabel nicht um den Massagesessel.
- Konsultiere vor der Verwendung einen Arzt, wenn du
  - Schwanger bist.
  - Kürzlich operiert wurdest.
  - Phlebitis oder Thrombose hast.
  - Chirurgische Stifte, Schrauben oder etwas Mechanisches in deinem Körper befindet.
  - ein Risiko für Blutgerinnsel hast.
  - eine Wirbelsäulenerkrankung oder Verletzung hast.
  - einen Herzschrittmacher oder andere elektrische medizinische Geräte hast.
  - Osteoporose oder sensorische Beeinträchtigungen hast.

6.2. Erstinbetriebnahme

Kontrolliere vor der ersten Inbetriebnahme das Produkt auf Beschädigungen. Das Produkt darf nur unbeschädigt benutzt werden.

6.3. Betrieb

Überprüfe vor dem Gebrauch des Produkts,

- den ordnungsgemäßen Zustand.
- den elektrischen Anschluss.
- alle Funktion am Handschalter.
- dass der Sessel nicht in direkten Sonnenstrahlen steht.
- dass genügend Platz nach vorne und nach hinten vorhanden ist. (siehe Abb. 1)

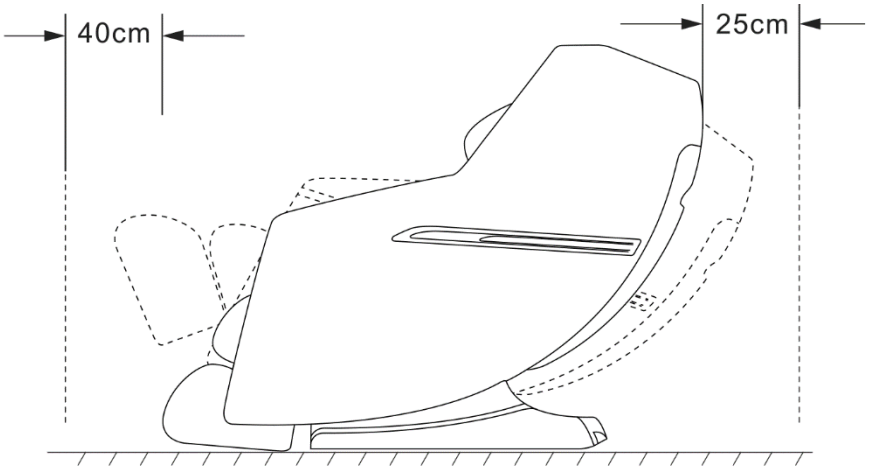

Abb.1

Schalte den Hauptschalter hinten am Produkt ein, um dieses mit Spannung zu versorgen. (siehe Abb. 2)

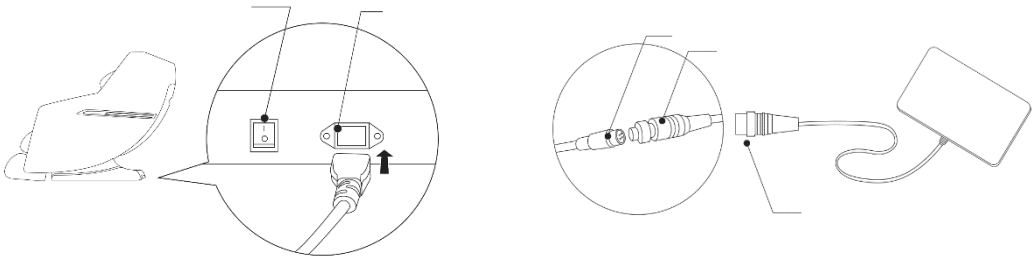

Abb. 2

6.4. Bedienelemente

Bedienelement am Produkt

Funktion	Taste	Beschreibung
Power		Drücke die Taste, um den Massagesessel zu aktivieren oder zu deaktivieren.
Rotation Knopf		Drehe die Taste im Uhrzeigersinn, um die Intensität des 3D-Mechanismus höherzustellen und gegen den Uhrzeigersinn; um runterzustellen. Stelle die Massageintensität von Stufe 1-6 ein.
Auto		Drücke die Taste, um zwischen mehreren automatischen Programmfunktionen zu wechseln.
Pause		Drücke die Taste, um alle Massagefunktionen zu pausieren. Drücke die Taste erneut, um die Massage fortzusetzen.
Airbag		Drücke die Taste, um die Airbag-Massagefunktion ein-/auszuschalten oder die Airbag-Position zu wechseln.
Intensität		Drücke die Taste, um die Intensität des Airbags in den Stufen 1 bis 3 einzustellen.
Zero-G	zero	Drücke die Taste, um die Zero-G -Funktion zu aktivieren.
Rückenlehne runter		Drücke lange die Taste, um die Rückenlehne zu aktivieren und die Beinstütze runterzufahren. Lasse die Taste los, um den aktuellen Winkel zu fixieren.
Rückenlehne hoch		Drücke die Taste lange, um die Rückenlehne hochzufahren und die Beinstütze anzuheben. Lasse die Taste los, um den aktuellen Winkel zu fixieren.
USB	USB	Du kannst dein Handy mit einem USB-Kabel mit dem Massagesessel verbinden.

Hinweis: Die Programme können nur einzeln geschaltet werden.

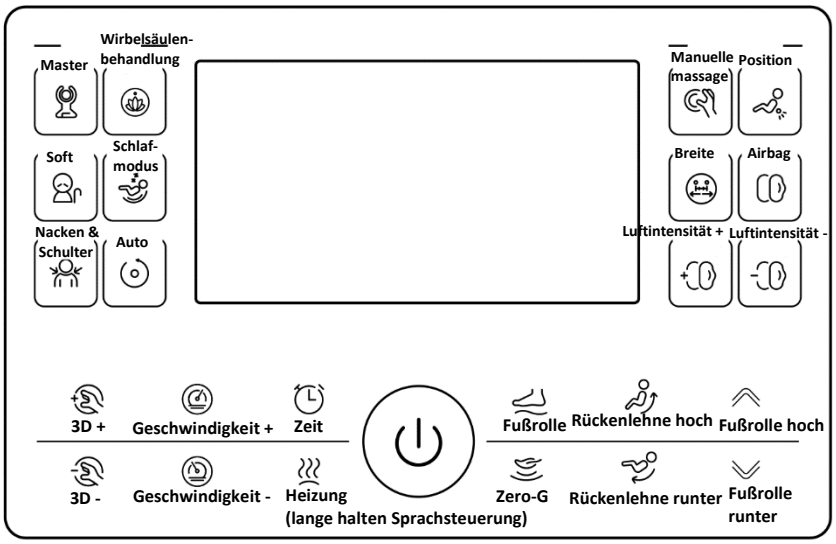

Funktion	Taste	Beschreibung
Power		Langes Drücken der Taste schaltet den Massagesessel ein/aus, kurzes drücken stoppt/fortsetzt die Massagefunktion.
Master		Drücke die Taste, um den Master-Modus aufzurufen.
Wirbelsäulen - behandlung		Drücke die Taste, um den Wirbelsäulenpflegemodus zu starten.
Soft		Drücke die Taste, um den Soft-Modus zu starten.
Schlafmodus		Drücke die Taste, um den Schlafmodus zu aktivieren.
Nacken & Schulter		Drücke die Taste, um den Nacken- und Schultermodus auszuführen.
Auto		Drücke diese Taste, um zwischen mehreren Automatikmodi zu wechseln. Wähle einen Automodus für eine gezielte Massage entsprechend Ihrer Körpersituation.
Manuelle Massage		Drücke die Taste, um zur manuellen Massage zu wechseln. Du kannst je nach deiner Körpersituation verschiedene Massagemethoden wählen.
Position		Drücke diese Taste, um "Punktmassage", "lokale Massage" oder "Ganzkörper-massage" auszuwählen. Mit "Spot" werden die festen Punkte auf dem Rücken massiert. Mit "Lokal" wird der Bereich zwischen zwei ausgewählten Punkten auf dem Rücken massiert. "Ganzkörper" massiert den größten Bereich zwischen den Anfangs- und Endpunkten des Mechanismus. Drücke lange auf "Mech Up" / "Mech Down", um die Massagepunkte einzustellen.
Breite		Drücke diese Taste, um die Breite der Massagebewegung unter Klopfen / Klat-schen / Shiatsu / Rollen einzustellen. Auf dem Bildschirm wird am breites-ten mittel, schmal angezeigt.
Airbag		Drücke diese Taste, um die Airbag-Massagefunktion ein- und auszuschalten oder die Airbag-Position zu wechseln.
Massageluft-Intensität +		Drücke diese Taste, um die Intensität der Massageluft zu erhöhen.
Massageluft-Intensität -		Drücke diese Taste, um die Intensität der Massageluft zu verringern.
3D +		Drücke diese Taste, um die 3D-Intensität einzustellen, drücke sie einmal, um eine Stufe zu erhöhen. Insgesamt gibt es 6 Stufen.
3D -		Drücke diese Taste, um die 3D- Intensität einzustellen, drücke sie einmal, um eine Stufe zu verringern. Insgesamt gibt es 6 Stufen.

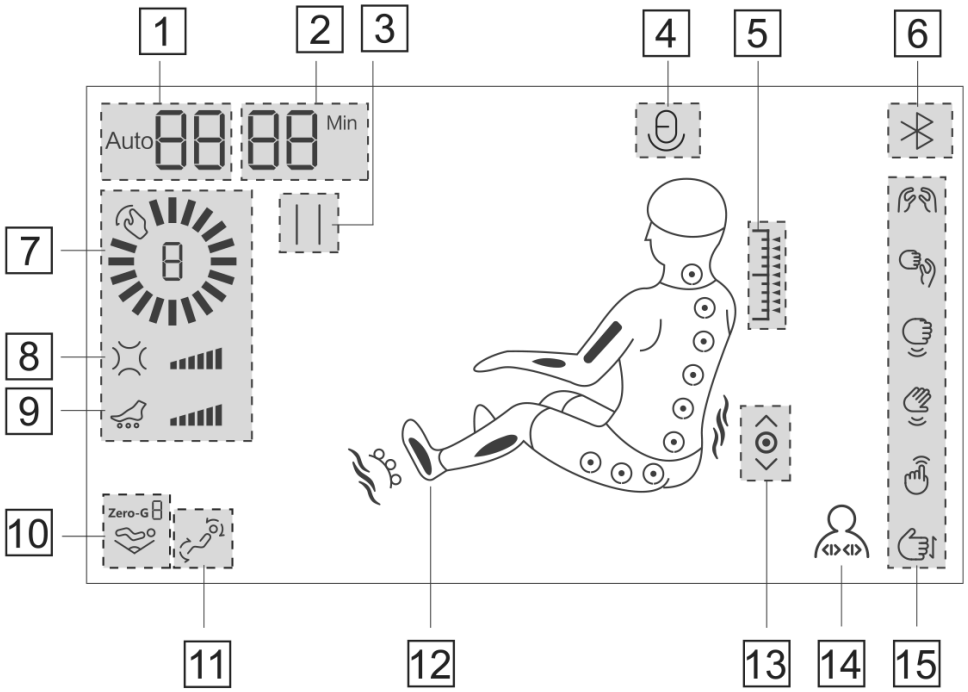

1 **Auto / manuell Programm Anzeigebereich**

2 **Time**

3 **Pause**

4 **Sprachübertragung**

5 **Auto Body Scanning: Der entsprechende Bereich blinkt**

6 **Bluetooth-Lautsprecher**

7 **Geschwindigkeit Rücken-massage**

8 **Airbag Intensität**

9 **Geschwindigkeit der Fußrollen**

10 **Zero-G**

11 **Rückenlehne hoch/runter**

12 **Heizung: leuchtet bei Gebrauch auf**

13 **Luftmassage: Der entsprechende Bereich blinkt**

14 **Massage Breite: Weit, Mittel, Schmal**

15 **Massage-Techniken. Von oben nach unten: Kneten-Klopfen-Klopfen-Shiatsu-Rollen**

Wenn du die Sprachsteuerung verwenden möchtest, sage bitte zuerst "**Hello massage chair**", um die Sprachsteuerung zu aktvieren und verwende dann den Sprachbefehl, nachdem du die Antwort "**Hello**" erhalten hast.
Hinweis: Die Sprachsteuerung ist nur in englischer Sprache möglich.

Intention	Command Words	Response by Chair
Basic Functions	Hello Massage chair	Hello
	Power on	Please select your favorite program to start your massage.
	Power off	During shutdown, please leave or restart the massage chair after the chair is completely reset. Thank you and hope you enjoy the massage.
	Pause massage	Massage paused
	Continue to massage	Massage resumed
	Turn on heating	OK, Heating on
	Turn off Heating	OK, Heating off
	Turn on Bluetooth	OK, Bluetooth on
	Turn off Bluetooth	OK, Bluetooth off
	Zero gravity	OK, Zero gravity
	Turn on foot roller	OK, Foot roller on
	Turn off foot roller	OK, Foot roller off
	Start airbag massage	OK, Start airbag massage
	Stop airbag massage	OK, Stop airbag massage
Manual massage	Kneading massage	OK, kneading massage
	Tapping massage	OK, tapping massage
	Shiatsu massage	OK, shiatsu massage
	Knocking massage	OK, knocking massage
	Clapping massage	OK, clapping massage
	Rolling massage	OK, rolling massage

Intention	Command Words	Response by Chair
Auto Massage setting	Master massage	Master massage
	Spine Care massage	Spine Care massage
	Soft massage	Soft massage
	Deep Sleep massage	Deep Sleep massage
	Neck and shoulder massage	Neck and shoulder massage
	Slim massage	Slim massage
	Refreshing massage	Refreshing massage
	Relaxing massage	Relaxing massage
	Spa massage	Spa massage
	Sport Care massage	Sport Care massage
	Deep Stretch massage	Deep Stretch massage
	Waist & Back massage	Waist & Back massage

7. Fehlerbehebung

Wenn im Betrieb folgende Störungen auftreten, überprüfe bitte folgende Fehlerursachen anhand der folgenden Tabelle. Lässt sich die Störung nicht durch die aufgeführten Maßnahmen beheben, nimm das Produkt außer Betrieb.

Fehler	Mögliche Ursache	Lösung
Das Produkt wackelt oder schwingt	- Das Produkt steht auf unebenen Untergrund - Das Produkt wird zu stark belastet	- Das Produkt auf einen ebenen Untergrund stellen - Belastungsgrenzen einhalten
Netzkabel oder Netzstecker sind ungewöhnlich heiß	- Steuerung defekt	- Produkt außer Betrieb nehmen, kontaktiere den Kundenservice
Die Farbe verblasst	- Das Produkt steht direkt im Sonnenlicht	- Das Produkt aus direktem Sonnenlicht stellen
Massagerollen funktionieren nicht mehr	- Massagerollen defekt - Netzkabel nicht richtig eingesteckt	- Produkt außer Betrieb nehmen, kontaktiere den Kundenservice - Entlaste die Massagerollen - Netzkabel prüfen und richtig einstecken
Display ist aus	- Netzkabel defekt - Anzeige defekt	- Produkt außer Betrieb nehmen, kontaktiere den Kundenservice - Netzkabel prüfen - Handschalter tauschen
Sessel heizt nicht auf	- Heizelemente defekt	- Produkt außer Betrieb nehmen, kontaktiere den Kundenservice - Heizung prüfen evtl. tauschen
Sessel lässt sich nicht einschalten	- Netzkabel nicht richtig eingesteckt - Netzkabel defekt	- Produkt außer Betrieb nehmen, kontaktiere den Kundenservice - Netzstecker richtig einstecken - Neues Netzkabel verwenden
Geräusche aus dem Sessel	- Rollen defekt	- Produkt außer Betrieb nehmen, kontaktiere den Kundenservice
Handschalter funktioniert nicht richtig	- Handschalter defekt	- Produkt außer Betrieb nehmen, kontaktiere den Kundenservice - Hauptschalter einschalten - Handschalter einschalten - Handschalter tauschen - Überprüfe das Verbindungskabel des Handschalters
Produkt lässt sich nicht schieben	- Rollen sind blockiert - Rollen sind verstaubt	- Gegenstände entfernen - Staub entfernen

Tritt ein weiteres Problem mit dem Produkt auf, kontaktiere uns.

8. Wartung und Pflege

8.1. Sicherheitshinweise

Verletzungsgefahr
Unsachgemäßer Umgang beim Betrieb kann zu Verletzungen führen

- Vor der Reinigung/Wartung/Pflege ist die Spannungsversorgung des Produkts auszuschalten.

Reinigung des Massagesessels

- mit einem leicht feuchten Tuch reinigen,
- Wasche das Polster nicht in einer Waschmaschine und bügle den Bezug nicht.

Reinigung des Handschalters

- mit einem sauberen, trockenen Tuch reinigen.
- Kein feuchtes Tuch verwenden.

Verwende zur Reinigung keine aggressiven und scheuernde Reinigungsmittel, wie z.B. Benzol oder Verdünner.

9. Demontage

9.1. Sicherheitshinweise

Verletzungsgefahr
Unsachgemäßer Umgang bei der Demontage kann zu Verletzungen führen

- Trenne vor der Demontage das Produkt von der Spannungsversorgung. Bei Berührung mit Spannungsführenden Teilen / Komponenten kann es zu einem elektrischen Schlag kommen, dieses kann zur Folge Verbrennungen oder den Tod haben.
- Das Produkt hat ein hohes Gewicht und große Abmaße, es ist für die Demontage mindestens 1 kräftige Person erforderlich.
- Sichere das Produkt vor der Demontage vor dem Umkippen.
- Schalte alle Funktionen und den Handschalter aus, bevor du das Produkt von der Spannungsversorgung trennst.

Die Demontage des Produkts ist in umgekehrter Reihenfolge zur Montage durchzuführen. (**siehe Kapitel „Montage“**)

10. Entsorgungshinweis

- Entsorge das Produkt und alle Komponenten entsprechend der örtlichen und landesspezifischen Bestimmungen, dadurch werden Schäden für die Umwelt vermieden.
- Unsere Verpackungen sind aus umweltfreundlichen Materialien hergestellt. Sie können recycelt werden und somit als wertvolle Rohstoffe dienen. Entsorge das Verpackungsmaterial (Kartonagen, Schmutzverpackungen etc.) separat und fachgerecht gemäß den gültigen nationalen Vorschriften.
- Wende dich an den Hersteller, bei Unsicherheit bezüglich der Entsorgung.
- Hinweise zur fachgerechten Entsorgung erhältst du auch bei den örtlichen Entsorgungszentren.

10.1. Elektro- und Elektronikgeräte - Informationen für private Haushalte

Das Elektro- und Elektronikgerätegesetz (ElektroG) enthält eine Vielzahl von Anforderungen an den Umgang mit Elektro- und Elektronikgeräten. Die wichtigsten sind hier zusammengestellt.

1. Getrennte Erfassung von Altgeräten

Elektro- und Elektronikgeräte, die zu Abfall geworden sind, werden als Altgeräte bezeichnet. Besitzer von Altgeräten haben diese einer vom unsortierten Siedlungsabfall getrennten Erfassung zuzuführen. Sie haben Altbatterien und Altakkumulatoren, die nicht vom Altgerät umschlossen sind, sowie Lampen, die zerstörungsfrei aus dem Altgerät entnommen werden können, vor der Abgabe an einer Erfassungsstelle vom Altgerät zerstörungsfrei zu trennen. Altgeräte separieren, um sie für die Wiederverwendung vorzubereiten.

2. Batterien und Akkus

Besitzer von Altgeräten haben Altbatterien und Altakkumulatoren, die nicht vom Altgerätumschlossen sind, im Regelfall vor der Abgabe an einer Erfassungsstelle von diesem zu trennen. Dies gilt nicht, soweit die Altgeräte bei öffentlich-rechtlichen Entsorgungsträgern abgegeben und dort zum Zwecke der Vorbereitung zur Wiederverwendung von anderen Altgeräten separiert werden.

3. Möglichkeiten der Rückgabe von Altgeräten

Besitzer von Altgeräten aus privaten Haushalten können diese bei den Sammelstellen der öffentlich-rechtlichen Entsorgungsträger oder bei den von Herstellern oder Vertreibern im Sinne des Elektro G eingerichteten Rücknahmestellen abgeben. Ein Onlineverzeichnis der Sammel- und Rücknahmestellen finden Sie auf der Internetseite: https://www.stiftung-ear.de oder https://www.take-e-back.de

4. Datenschutz-Hinweis

Altgeräte enthalten häufig sensible personenbezogene Daten. Dies gilt insbesondere für Geräte der Informations- und Telekommunikationstechnik wie Computer und Smartphones. Bitte beachte im eigenen Interesse, dass für die Löschung der Daten auf den zu entsorgenden Altgeräten jeder Endnutzer selbst verantwortlich ist.

5. Rücknahmepflicht der Vertreiber

Vertreiber mit einer Verkaufsfläche für Elektro- und Elektronikgeräte von mindestens 400 m^2 sowie Vertreiber von Lebensmitteln mit einer Gesamtverkaufsfläche von mindestens 800 m^2, die mehrmals im Kalenderjahr oder dauerhaft Elektro- und Elektronikgeräte anbieten und auf dem Markt bereitstellen, sind verpflichtet,

- bei der Abgabe eines neuen Elektro- oder Elektronikgerätes an einen Endnutzer ein Altgerät des Endnutzers der gleichen Geräteart, das im Wesentlichen die gleichen Funktionen wie das neue Gerät erfüllt, am Ort der Abgabe oder in unmittelbarer Nähe hierzu unentgeltlich zurückzunehmen und
- auf Verlangen des Endnutzers Altgeräte, die in keiner äußeren Abmessung größer als 25 cm sind, im Einzelhandelsgeschäft oder in unmittelbarer Nähe hierzu unentgeltlich zurückzunehmen; die Rücknahme darf nicht an den Kauf eines Elektro- oder Elektronikgerätes geknüpft werden und ist auf drei Altgeräte pro Geräteart beschränkt.

6. Bedeutung des Symbols „durchgestrichene Mülltonne“

Das auf den Elektro- und Elektronikgeräten regelmäßig abgebildeten Symbol einer durchgestrichenen Mülltonne weist darauf hin, dass das jeweilige Gerät am Ende seiner Lebensdauer getrennt vom unsortierten Siedlungsabfall zu erfassen ist.

- Hersteller-Registrierungsnummer
- Als Hersteller im Sinne des ElektroG sind wir bei der zuständigen Stiftung Elektro-Altgeräte Register (Nordostpark 72, 90411 Nürnberg) unter der folgenden Registrierungsnummer registriert: WEEE-Reg.-Nr. DE86467979

Home Deluxe GmbH
Schanzeweg 2
32312 Lübbecke
Deutschland
Tel.: +49 (0)5743 6181-0
www.home-deluxe-gmbh.de

GA-269-00_corvia
2024/09