Gebrauchsanweisung

HOME DELUXE
WIR MACHEN DEIN ZUHAUSE

WPC Klickfliesen BAVARO

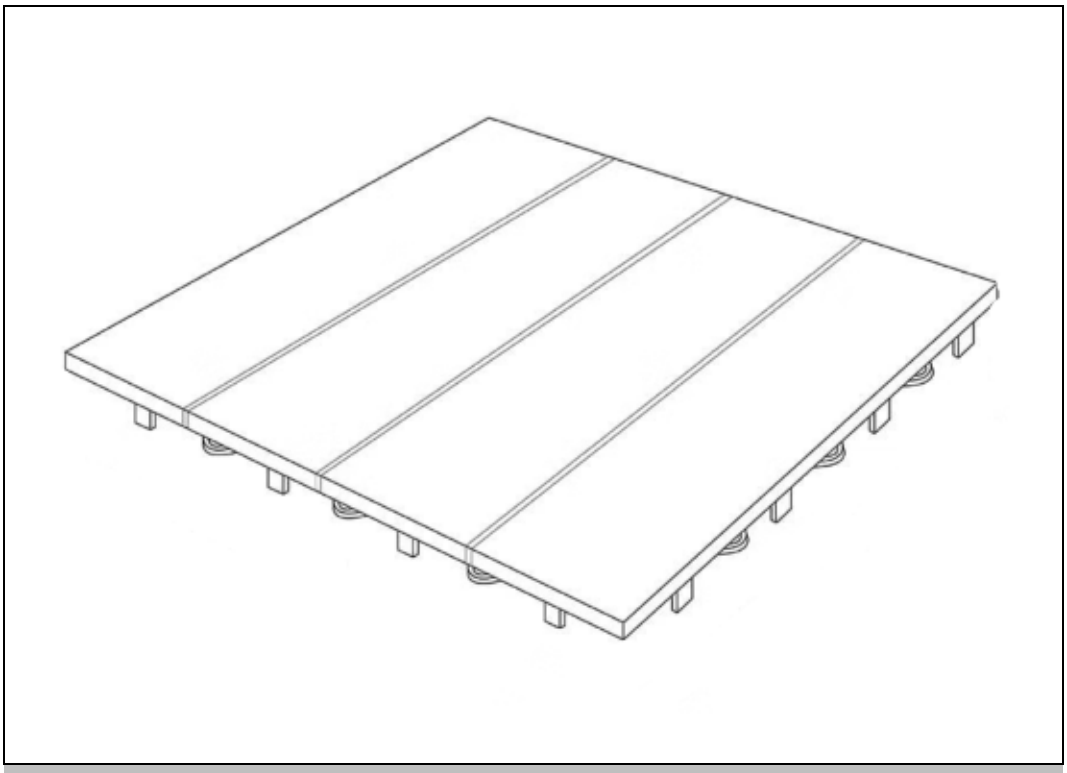

Original-Gebrauchsanweisung

Designed in Germany

WICHTIG:
FÜR SPÄTERE BEZUGNAHME AUFBEWAHREN. SORGFÄLTIG LESEN!

Inhaltsverzeichnis

1. Allgemeines ... 3
1.1. Produktübersicht ... 3
1.2. Generelle Hinweise ... 3
1.3. Gewährleistung ... 4
2. Informationen zur Gebrauchsanweisung ... 4
2.1. Verfügbarkeit der Gebrauchsanweisung ... 4
2.2. Zielgruppen der Gebrauchsanweisung ... 4
2.3. Informationen zur Übersetzung ... 4
2.4. Symbolerklärung ... 5
2.5. Allgemeines zur Gebrauchsanweisung ... 5
2.6. Bestimmungsgemäßer Gebrauch ... 5
2.7. Allgemeine Sicherheitshinweise ... 6
3. Produktmerkmale ... 7
3.1. Technische Daten ... 7
3.2. Produktbeschreibung ... 7
4. Lieferumfang ... 8
5. Montage ... 8
5.1. Sicherheitshinweise ... 8
5.2. Verlegung der Fliesen ... 9
6. Anwendung ... 11
6.1. Sicherheitshinweise ... 11
6.2. Vor der ersten Nutzung ... 11
6.3. Nutzung ... 11
6.4. Lagerort ... 12
7. Fehlerbehebung ... 12
8. Wartung und Pflege ... 12
8.1. Sicherheitshinweise ... 12
8.2. Reinigung ... 12

9. Demontage 13
9.1. Sicherheitshinweise 13
10. Entsorgung 13
10.1. Allgemeine Hinweise 13

Liebe Kundin und lieber Kunde,

vielen Dank, dass du dich für ein Produkt der Home Deluxe GmbH entschieden hast. Wir wünschen dir viel Freude mit deinen neuen WPC Klickfliesen BAVARO.

Die Gebrauchsanweisung unterstützt dich bei der Verlegung, der Nutzung und der Pflege des Produkts. Die Gebrauchsanweisung und die Sicherheitshinweise müssen sorgfältig und vollständig gelesen werden. Beachte diese Hinweise, um Gefahren zu vermeiden.

1. Allgemeines

1.1. Produktübersicht

Modell: WPC Klickfliesen BAVARO

Variante	Artikel-ID / Varianten-ID
Teak 1 m² (11 Fliesen)	9274 / 7406
Hellbraun 1 m² (11 Fliesen)	9273 / 7405
Dunkelbraun 1 m² (11 Fliesen)	9272 / 7404
Anthrazit 1 m² (11 Fliesen)	9275 / 7407
Teak 3 m² (33 Fliesen)	16794 / 31565
Hellbraun 3 m² (33 Fliesen)	16796 / 31567
Dunkelbraun 3 m² (33 Fliesen)	16795 / 31566
Anthrazit 3 m² (33 Fliesen)	16166 / 29716

Alle Varianten werden in einem Paket geliefert (Paket 1 von 1).

1.2. Generelle Hinweise

Um unserem Anspruch gerecht zu werden, verbessern wir stetig die Qualität, vereinfachen die Montage, Bedienung oder passen die Produkte den Kundenwünschen an. Aufgrund dieser Veränderungen befindet sich die aktuelle Version der Gebrauchsanweisung auf unserer Homepage.

Die Bezeichnung „Produkt“ wird in der Gebrauchsanweisung für die „WPC Klickfliesen BAVARO“ verwendet.

1.3. Gewährleistung

Es bestehen die gesetzlichen Mängelhaftungs- und Gewährleistungsrechte ab Kaufdatum.
Die Home Deluxe GmbH übernimmt für Schäden durch Nichtbeachtung der Gebrauchsanweisung keine Haftung. Reklamationen, die aufgrund unsachgemäßer Verlegung oder Nutzung entstehen, sind von der Gewährleistung ausgeschlossen. Im Fall von Mängeln an dem Produkt wende dich bitte schriftlich über das Kontaktformular auf unserer Homepage an unseren Kundenservice, unter Angabe des Produktnamens, der Artikel-ID und eines Fotos des Mangels:

Home Deluxe GmbH
Am Alten Markt 34
32361 Preußisch Oldendorf
Deutschland
Tel.: +49 (0)5743 6181-0
E-Mail: info@homedeluxe.de
www.homedeluxe.de

Bitte beachte, dass die Home Deluxe GmbH grundsätzlich keine Kosten für Montage- oder Handwerkerleistungen übernimmt und über kein eigenes Service- oder Technikerteam verfügt. Für die ordnungsgemäße Verlegung bist du selbst verantwortlich.

Bei weiteren Fragen steht dir unser Kundenservice über dem Kontaktformular gerne zur Verfügung.

2. Informationen zur Gebrauchsanweisung

2.1. Verfügbarkeit der Gebrauchsanweisung

Die Gebrauchsanweisung ist Bestandteil des Produkts und sollte vollständig und in unmittelbarer Nähe des Produkts aufbewahrt werden.

2.2. Zielgruppen der Gebrauchsanweisung

Die Gebrauchsanweisung muss von jeder beteiligten Person gelesen und beachtet werden, die mit einer der folgenden Tätigkeiten oder der Verwendung einbezogen ist:

- Auspacken
- Montage / Verlegung
- Nutzung
- Wartung / Pflege
- Fehlerbehebung / Demontage
- Entsorgung

2.3. Informationen zur Übersetzung

Die originale Gebrauchsanweisung wurde in deutscher Sprache verfasst. Bei jeder anderen verfügbaren Sprache handelt es sich um eine Übersetzung der deutschen Version.

2.4. Symbolerklärung

Symbol	Symbolerklärung
	**WARNUNG** Das Symbol weist auf die möglichen Gefahren hin, bei denen tödliche und schwere Verletzungen auftreten können. Bevor der entsprechende Montage- oder Anwendungsschritt ausgeführt wird, muss der entsprechende Hinweis gelesen werden.
	**INFO** Das Symbol gibt wichtige Hinweise und weist auf Sachschäden hin. Beachte diese, bevor der entsprechende Montage- oder Anwendungsschritt durchgeführt wird, um Probleme zu verstehen und Schäden zu vermeiden.
	**Gebrauchsanweisung lesen** Das Symbol weist darauf hin, dass vor der Montage/Installation und/oder der Bedienung vom Gerät die Gebrauchsanweisung sorgfältig gelesen werden muss.

2.5. Allgemeines zur Gebrauchsanweisung

Die Gebrauchsanweisung bezieht sich auf die WPC Klickfliesen BAVARO. Sie enthält wichtige Informationen zur Verlegung, Nutzung, Wartung und Reinigung. Die Gebrauchsanweisung, insbesondere die Sicherheitshinweise, müssen vor der Verlegung sorgfältig gelesen werden. Bewahre die Gebrauchsanweisung sorgsam auf. Benutze das Produkt nur wie in dieser Gebrauchsanweisung beschrieben, damit es nicht versehentlich zu Verletzungen oder Schäden kommt. Solltest du das Produkt an Dritte weitergeben, ist diese Gebrauchsanweisung ebenso zu übergeben.

2.6. Bestimmungsgemäßer Gebrauch

Das Produkt ist hochwertig, langlebig und ausschließlich für den privaten Gebrauch im angemessenen und üblichen Umfang bestimmt bzw. geeignet. Darüber hinaus ist unser Produkt **nicht** für den gewerblichen Gebrauch bestimmt. Eine gewerbliche Nutzung ist nur mit schriftlicher Genehmigung der Home Deluxe GmbH gestattet.

Das Produkt ist als Bodenbelag zur losen Verlegung auf geeigneten, ebenen und festen Untergründen im Außenbereich bestimmt, z. B. auf Terrassen.

Das Produkt ist nicht geeignet für tragende oder senkrechte Bauteile (z. B. Säulen, Balken, Stützpfosten), für geschlossene, feuchte Räume ohne ausreichende Belüftung sowie für Orte mit starken Temperaturschwankungen (z. B. Saunen).

Verwende das Produkt nur wie in dieser Gebrauchsanweisung beschrieben. Jede andere Verwendung gilt als nicht bestimmungsgemäß und kann zu Sachschäden oder Personenschäden führen. Der Hersteller übernimmt keine Haftung für Schäden, die durch nicht bestimmungsgemäßen oder falschen Gebrauch entstehen oder entstanden sind.

2.7. Allgemeine Sicherheitshinweise

Allgemeine Gefahrenhinweise



- Unsachgemäßer Umgang kann zu Personen- und Sachschäden führen. Lies vor der Verlegung alle Sicherheitshinweise und Anweisungen dieser Gebrauchsanweisung.
- Verlege das Produkt nur, wenn der Lieferumfang vollständig und einwandfrei ist.
- Verlege die Fliesen ausschließlich auf einem ebenen, festen und tragfähigen Untergrund, auf dem Regenwasser ablaufen kann (siehe Kapitel „Montage“).
- Verwende die Fliesen nicht für tragende oder senkrechte Bauteile wie Säulen, Balken oder Stützpfosten.
- Nimm keine Veränderungen am Produkt vor. Ausgenommen ist das Zuschneiden einzelner Fliesen zur Anpassung an die Verlegefläche.
- Kontrolliere die verlegte Fläche regelmäßig auf lose, kippelnde oder beschädigte Fliesen.

Gefahr für Kinder



- Halte Kinder von Verpackungsmaterialien fern. Es besteht unter anderem Erstickungsgefahr!
- Halte Kinder während der Verlegung vom Arbeitsbereich fern. Werkzeuge und Fliesenreste können zu Verletzungen führen.
- Das Produkt ist kein Spielzeug. Lass Kinder nicht mit losen Fliesen spielen.

Verletzungsgefahr

Unsachgemäßer Umgang mit dem Produkt kann zu Verletzungen führen



- Rutschgefahr: Bei Nässe, Eis, Schnee, Laub oder Algenbewuchs kann die Oberfläche rutschig werden. Halte die Fläche sauber und betritt sie bei Glätte nur mit besonderer Vorsicht.
- Stolpergefahr: Lose oder hochstehende Fliesen und offene Kanten können zu Stürzen führen. Verbinde solche Fliesen umgehend neu oder ersetze sie.
- Verbrennungsgefahr: WPC-Oberflächen können sich bei starker Sonneneinstrahlung, insbesondere bei dunklen Farben, stark erwärmen. Betritt die Fläche in diesem Fall nicht barfuß und achte besonders auf Kinder und Haustiere.
- Verwende das Produkt nicht, wenn Fliesen beschädigt sind. Ersetze beschädigte Fliesen umgehend.

Beschädigungsgefahr



- Unsachgemäßer Umgang mit dem Produkt kann zu Beschädigungen führen.
- Öffne die Verpackung nicht mit scharfen Gegenständen (z. B. Messer oder Schere), dabei kann das Produkt beschädigt werden.
- Stelle keine Grills, Feuerschalen, Heizstrahler oder andere Hitzequellen direkt auf die Fliesen und halte offenes Feuer fern. WPC ist brennbar und kann sich durch Hitze verformen.
- Verwende unter Möbelfüßen und schweren Gegenständen (z. B. Pflanzkübeln) Schutzgleiter oder Unterlagen, um Kratzer und Druckstellen zu vermeiden.
- Ziehe keine schweren oder scharfkantigen Gegenstände über die Fläche.

3. Produktmerkmale

3.1. Technische Daten

Produktname	WPC Klickfliesen BAVARO
Maße Fliese (L x B x H)	300 x 300 x 22 mm
Fläche je Fliese	0,09 m²
Gewicht je Fliese	ca. 0,9 kg
Material Oberfläche	WPC (ca. 60 % Holz-/Bambusfasern, ca. 40 % Kunststoff)
Material Unterkonstruktion (Klicksystem)	Kunststoff
Farben	Teak, Hellbraun, Dunkelbraun, Anthrazit
Inhalt Paket 1 m²	11 Fliesen (Verlegefläche ca. 1 m²)
Inhalt Paket 3 m²	33 Fliesen (Verlegefläche ca. 3 m²)
Paketmaße 1 m² (L x B x H)	320 x 320 x 225 mm
Paketmaße 3 m² (L x B x H)	640 x 320 x 320 mm
Nettogewicht 1 m² / 3 m²	ca. 9,9 kg / 29,7
Bruttogewicht Paket 1 m² / 3 m²	ca. 10,5 kg / ca. 30,9 kg
Max. Belastbarkeit	300 kg
Wärmeausdehnung	ca. 0,3 – 0,5 %
Mindestabstand zu festen Bauteilen	10 mm
Verlegetemperatur	über 0 °C

3.2. Produktbeschreibung

Die WPC Klickfliesen BAVARO sind Terrassenfliesen aus WPC (Wood Plastic Composite), einem Verbundwerkstoff aus ca. 60 % Holz-/Bambusfasern und ca. 40 % Kunststoff. Die Oberfläche hat eine leichte Maserung in Holzoptik. Die Fliesen sind wetter-, UV- und feuchtigkeitsbeständig, splitterfrei und pflegeleicht. Drainagerillen an der Unterseite sorgen dafür, dass Regenwasser ablaufen kann und die Fläche schnell abtrocknet.

Über die Unterkonstruktion mit Klicksystem an der Unterseite werden die Fliesen ohne Werkzeug miteinander verbunden und lose auf einem geeigneten Untergrund verlegt. Ein Verschrauben oder Verkleben ist nicht erforderlich. Die Fliesen lassen sich gleich ausgerichtet, im Wechsel um 90° gedreht oder in verschiedenen Farben kombiniert verlegen.

4. Lieferumfang

Kontrolliere bei Anlieferung die Verpackung auf äußere Beschädigungen. Kontrolliere außerdem unmittelbar nach dem Auspacken den Lieferumfang auf Vollständigkeit sowie den einwandfreien Zustand aller Fliesen. Verlege das Produkt nur, wenn der Lieferumfang vollständig und unbeschädigt ist.

Komponenten/Teile

Nr.	Beschreibung	Menge	Abbildung
1.	WPC Klickfliese Abmaße (L x B x H): 300 x 300 x 22 mm	11 (Paket 1 m²) 33 (Paket 3 m²)	

Das Montagematerial ist die Unterkonstruktion mit Klicksystem an der Unterseite jeder Fliese. Weiteres Montagematerial (z. B. Schrauben oder Kleber) ist für die Verlegung nicht erforderlich. Werkzeuge sind nicht im Lieferumfang enthalten. Die Abbildung kann von der gelieferten Farbe abweichen.

5. Montage

5.1. Sicherheitshinweise

Alle Informationen für die Sicherheit und der Gesundheit müssen gelesen werden.

Verletzungsgefahr
Unsachgemäßer Umgang bei der Montage kann zu Verletzungen führen



- Öffne das Paket vorsichtig von oben und entnimm die Fliesen einzeln.
- Kontrolliere unmittelbar nach dem Auspacken den Lieferumfang auf Vollständigkeit sowie den einwandfreien Zustand aller Fliesen.
- Lagere die Fliesen bis zur Verlegung in der Originalverpackung an einem gut belüfteten, überdachten Ort.
- Lege die Fliesen ca. 72 Stunden vor der Verlegung an den Verlegeort, damit sie sich an die Umgebungstemperatur anpassen können.
- Verlege die Fliesen nicht bei Temperaturen von 0 °C oder darunter.
- Halte zu Wänden, Zäunen, Bäumen und anderen festen Bauteilen einen Abstand von mindestens 10 mm ein. WPC dehnt sich bei Temperatur- und Feuchtigkeitsschwankungen aus (ca. 0,3 – 0,5 %).
- Verlege die Fliesen nie direkt auf einem organischen Untergrund (z. B. Erde oder Rasen). Die Fliesen dürfen nicht direkt auf dem Erdreich aufliegen.
- Für die Verlegung sind mindestens 2 Personen empfehlenswert.
- Trage beim Verlegen Schutzhandschuhe, beim Zuschneiden zusätzlich eine Schutzbrille.
- Verlegefehler oder Schäden, die durch unsachgemäße Verlegung entstehen, sind von der Gewährleistung ausgeschlossen.

5.2. Verlegung der Fliesen

Die Fliesen werden über das Klicksystem an der Unterseite miteinander verbunden und lose auf dem Untergrund verlegt. Beachte die Verlegehinweise genau. Bei Nichteinhaltung sind Funktion und Sicherheit des Produkts nicht gewährleistet.

Benötigte Werkzeuge

	Maßband		Wasserwaage
	Bleistift		Cuttermesser

Zum Zuschneiden von Randfliesen wird zusätzlich eine Stichsäge oder eine feinzahnige Handsäge benötigt (nicht im Lieferumfang enthalten).

- Die folgenden Anweisungen müssen sorgfältig gelesen werden.

Abbildung	Aufbauschritt
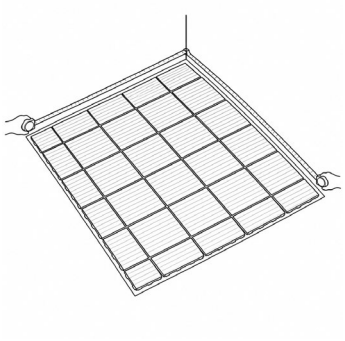	**Schritt 1: Fläche ausmessen und Fliesenbedarf berechnen** **Benötigte Teile:** – 1. Miss die Verlegefläche aus und berechne die Fläche in m². 2. Ermittle die benötigte Anzahl Fliesen: Eine Fliese hat eine Fläche von 0,09 m² (300 x 300 mm), d. h. ca. 11 Fliesen je m². 3. Berücksichtige den umlaufenden Randabstand von mindestens 10 mm und plane Fliesen für Zuschnitte im Randbereich ein.

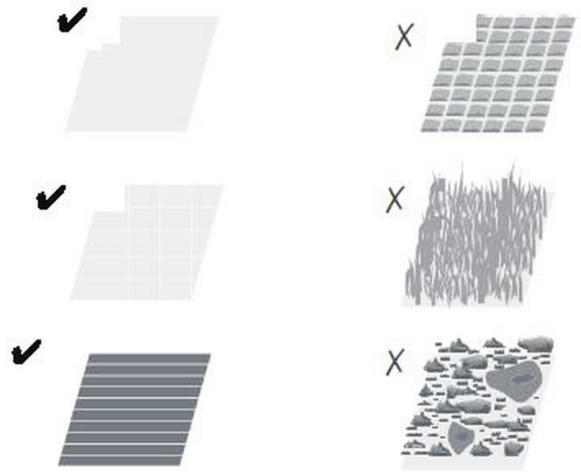

Schritt 2: Untergrund prüfen

Benötigte Teile: –

1. Stelle sicher, dass der Untergrund eben, fest, tragfähig und trocken ist, z. B. Beton, Keramik- oder Steinplatten oder Holzdielen (✓ in der Abbildung).
2. Nicht geeignet sind organische oder unebene Untergründe wie Erde, Rasen oder grobes, loses Gestein (X in der Abbildung).
3. Prüfe, ob Regenwasser ungehindert ablaufen kann. Stehendes Wasser kann zu Schäden führen.
4. Verlege die Fliesen nicht an Stellen, die dauerhafter Feuchtigkeit ausgesetzt sind. Trockne Untergrund und Fliesen bei starker Nässe vor der Verlegung.



Schritt 3: Verlegemuster festlegen

Benötigte Teile: 1 (WPC Klickfliese)

1. Lege die Fliesen probeweise aus und wähle ein Verlegemuster: alle Fliesen gleich ausgerichtet (Fig. 1a) oder im Wechsel um 90° gedreht (Fig. 1b).
2. Richte die Fliesen so aus, dass die Klicklaschen zu den Seiten zeigen, an denen die nächsten Fliesen angelegt werden.

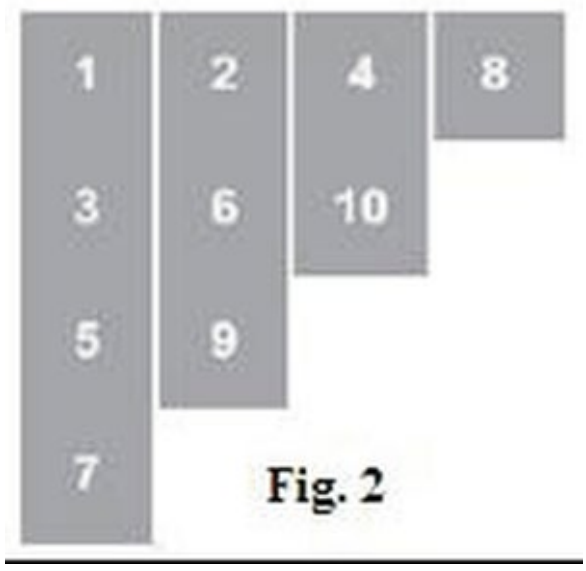

Schritt 4: Fliesen verlegen

Benötigte Teile: 1 (WPC Klickfliese)

1. Beginne in einer Ecke der Fläche und halte dabei mindestens 10 mm Abstand zu Wänden und festen Bauteilen ein.
2. Lege die weiteren Fliesen in der Reihenfolge laut Fig. 2 an. Arbeite dich von der Ecke zu den Seiten und anschließend zur Mitte vor.
3. Setze die Klicklaschen der neuen Fliese auf die Aufnahmen der bereits verlegten Fliese und drücke sie von oben an, bis die Verbindung vollständig einrastet.
4. Prüfe, dass alle Fliesen bündig aufliegen und nicht kippeln.

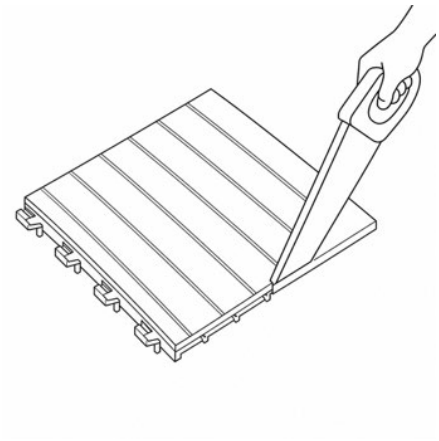

Schritt 5: Randbereich anpassen und Fläche kontrollieren

Benötigte Teile: 1 (WPC Klickfliese)

1. Schneide Randfliesen bei Bedarf mit einer Stichsäge oder feinzahnigen Handsäge passend zu. Achte darauf, dass die Klickverbindung zur Nachbarfliese erhalten bleibt.
2. Entferne überstehende Klicklaschen an den Außenkanten bei Bedarf mit einem Cuttermesser.
3. Kontrolliere abschließend den umlaufenden Abstand von mindestens 10 mm sowie den festen Sitz aller Fliesen.

- **Wichtig:** Halte beim Verlegen zu Wänden, Zäunen, Bäumen und anderen festen Bauteilen immer einen Mindestabstand von 10 mm ein, damit sich die Fliesen bei Wärme und Feuchtigkeit ausdehnen können.

6. Anwendung

6.1. Sicherheitshinweise

Folgende Informationen für Sicherheit und Gesundheit müssen sorgfältig gelesen werden.

Verletzungsgefahr
Unsachgemäßer Umgang beim Betrieb kann zu Verletzungen führen

- Verwende keine beschädigten oder losen Fliesen.
- Nimm keine Veränderungen am Produkt vor.
- Betritt die Fläche bei Nässe, Eis oder Schnee nur mit besonderer Vorsicht – Rutschgefahr!
- Stelle keine Hitzequellen (z. B. Grill, Feuerschale, Heizstrahler) direkt auf die Fliesen.
- Schäden, die durch unsachgemäße Nutzung entstehen, sind von der Gewährleistung ausgeschlossen.
- Kontrolliere in regelmäßigen Abständen den festen Sitz der Fliesen.

6.2. Vor der ersten Nutzung

Kontrolliere nach der Verlegung alle Fliesen auf Beschädigungen, festen Sitz und den umlaufenden Randabstand. Die Fläche darf nur benutzt werden, wenn alle Fliesen unbeschädigt und fest miteinander verbunden sind.

6.3. Nutzung

Überprüfe regelmäßig, insbesondere nach dem Winter und nach starken Temperaturschwankungen,

- ob alle Fliesen fest verbunden sind und nicht kippeln.
- ob der Randabstand von mindestens 10 mm noch vorhanden ist.
- ob Regenwasser ungehindert ablaufen kann.
- ob sich unter oder zwischen den Fliesen Laub oder Schmutz angesammelt hat.

6.4. Lagerort

- Lagere nicht verlegte Fliesen in der Originalverpackung an einem gut belüfteten, überdachten und trockenen Ort.

7. Fehlerbehebung

Wenn folgende Probleme auftreten, überprüfe die möglichen Ursachen anhand der folgenden Tabelle. Lässt sich das Problem nicht beheben, kontaktiere unseren Kundenservice.

Fehler	Mögliche Ursache	Lösung
Fliese kippelt oder liegt nicht bündig auf	- Untergrund ist uneben - Klickverbindung ist nicht vollständig eingerastet	- Untergrund ausgleichen - Fliese lösen und neu einrasten
Fliesen wölben sich oder schieben sich hoch	- Zu geringer Abstand zu Wänden oder festen Bauteilen (Ausdehnung durch Wärme/Feuchtigkeit)	- Randabstand von mindestens 10 mm herstellen, ggf. Randfliese kürzen
Stehendes Wasser auf oder unter den Fliesen	- Untergrund ohne ausreichenden Wasserablauf - Laub oder Schmutz unter den Fliesen	- Wasserablauf sicherstellen - Fliesen lösen, Untergrund reinigen
Klickverbindung hält nicht	- Klicklasche ist beschädigt	- Fliese austauschen
Flecken oder Beläge auf der Oberfläche	- Verschmutzung, Kalk, Öl/Fett oder Pilzbefall	- Reinigung gemäß Kapitel „Wartung und Pflege“

Tritt ein weiteres Problem mit dem Produkt auf, kontaktiere uns.

8. Wartung und Pflege

8.1. Sicherheitshinweise

Beschädigungsgefahr
Unsachgemäße Reinigung kann die Oberfläche beschädigen.

- Verwende keine aggressiven, scheuernden oder lösungsmittelhaltigen Reinigungsmittel, keine Stahlbürsten und keinen Hochdruckreiniger.
- Verwende nur für WPC geeignete Reinigungsmittel und teste jedes Reinigungsmittel vor der Anwendung an einer kleinen, unauffälligen Stelle. Für Schäden durch ungeeignete Reinigungsmittel wird keine Haftung übernommen.
- Beachte zusätzlich die Vorgaben des Reinigungsmittelherstellers.

8.2. Reinigung

Allgemeine Reinigung

Entferne regelmäßig Laub und Schmutz von und zwischen den Fliesen. Leichte Verschmutzungen lassen sich mit einer weichen Bürste und etwas Wasser entfernen. Bei stärkeren Verschmutzungen verwende Seife bzw. ein für WPC geeignetes Reinigungsmittel, warmes Wasser und eine weiche Bürste.

Pilzbefall

Verwende ein handelsübliches Holzreinigungsmittel, das Seife und Tenside enthält. Überprüfe beim Reinigen auch die Unterseite der Fliesen.

Kalk

Kalkablagerungen sind schwer zu entfernen. Bringe die Fliesen daher nicht mit kalkhaltigen Flüssigkeiten in Berührung.

Eis und Schnee

Entferne Eis und Schnee nur mit den Händen oder einer Bürste, ohne die Oberfläche zu zerkratzen. Verwende dabei keine Reinigungsmittel oder anderen chemischen Mittel (z. B. Streusalz).

Wasserflecken

Reinige die Fläche mit einem Bodenreiniger, der Oxalsäure enthält. Teste das Reinigungsmittel zuerst an einer kleinen Ecke der Fliese.

Öl- und Fettflecken

Verwende einen handelsüblichen Fettentferner und spüle die Fliesen anschließend mit warmem Wasser ab.

9. Demontage

9.1. Sicherheitshinweise

Verletzungsgefahr
Unsachgemäßer Umgang bei der Demontage kann zu Verletzungen führen



- Löse die Klickverbindungen vorsichtig, um die Klicklaschen nicht zu beschädigen.
- Die Demontage erfolgt in umgekehrter Reihenfolge zur Verlegung (siehe Kapitel „Montage“).
- Trage bei der Demontage Schutzhandschuhe.
- Lagere demontierte Fliesen wie im Kapitel „Lagerort“ beschrieben.

10. Entsorgung

10.1. Allgemeine Hinweise



- Entsorge das Produkt und alle Komponenten entsprechend der örtlichen und landesspezifischen Bestimmungen, dadurch werden Schäden für die Umwelt vermieden.
- Unsere Verpackungen sind aus umweltfreundlichen Materialien hergestellt. Sie können recycelt werden und somit als wertvolle Rohstoffe dienen. Entsorge das Verpackungsmaterial (Kartonagen, Schmutzverpackungen etc.) separat und fachgerecht gemäß den gültigen nationalen Vorschriften.
- Wende dich bei Unsicherheiten bezüglich der Entsorgung an den Hersteller.
- Hinweise zur fachgerechten Entsorgung erhältst du auch bei den örtlichen Entsorgungszentren.

Home Deluxe GmbH
Am Alten Markt 34
32361 Preußisch Oldendorf
Deutschland
Tel.: +49 (0)5743 6181-0
E-Mail: info@homedeluxe.de
www.homedeluxe.de

GA-544-00_BAVARO
2026/11