Gebrauchsanweisung

HOME DELUXE
WIR MACHEN DEIN ZUHAUSE

Kombisauna EVEREST M

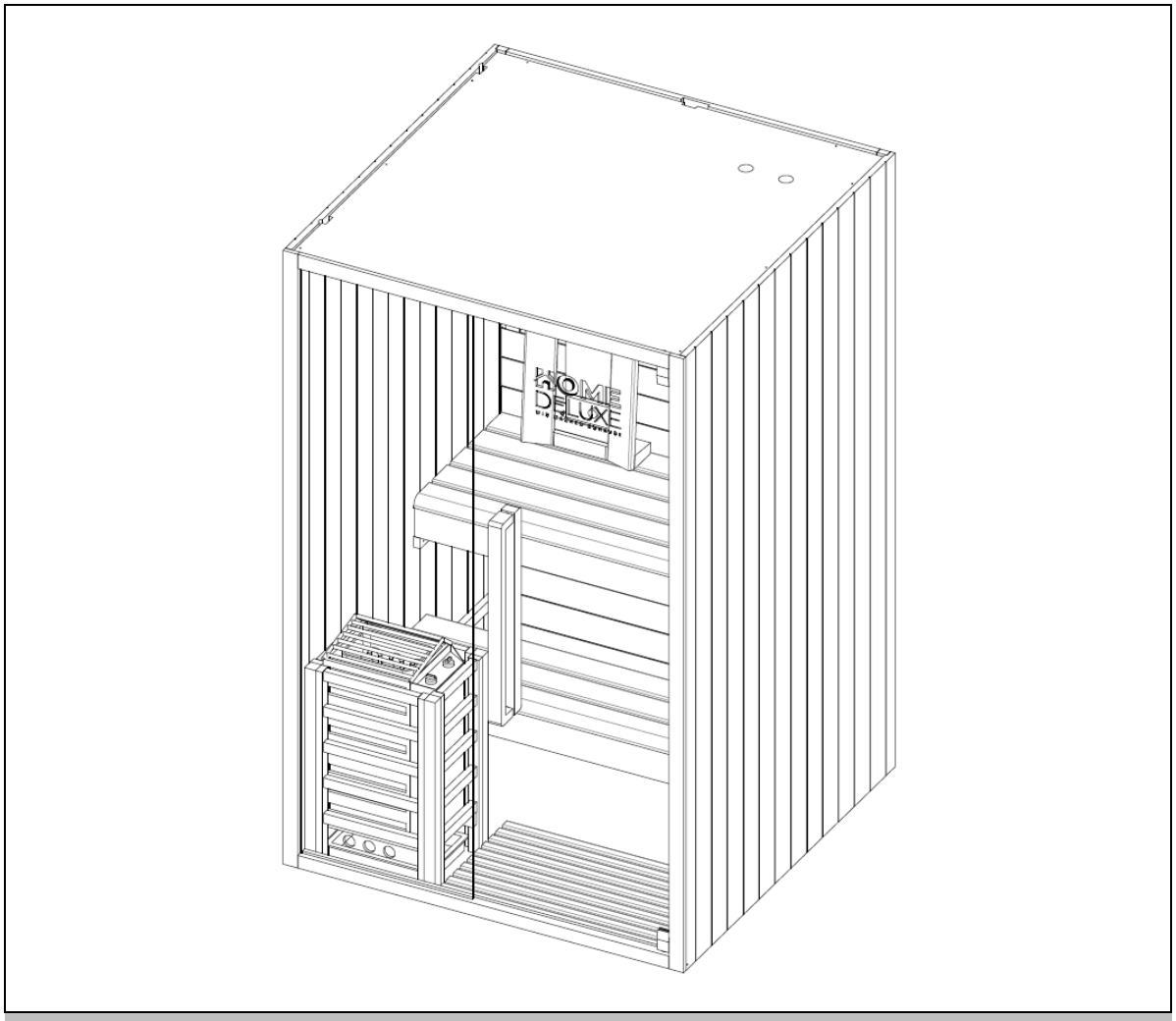

Original-Gebrauchsanweisung

Designed in Germany

WICHTIG:
FÜR SPÄTERE BEZUGNAHME AUFBEWAHREN SORGFÄLTIG LESEN!

Inhaltsverzeichnis

1. Allgemeines 3
1.1. Produktübersicht 3
1.2. Generelle Hinweise 3
1.3. Gewährleistung 4
2. Informationen zur Gebrauchsanweisung 4
2.1. Informationen zur Übersetzung 4
2.2. Verfügbarkeit der Gebrauchsanweisung 4
2.3. Zielgruppen der Gebrauchsanweisung 4
2.4. Symbolerklärung 5
2.5. Allgemeines zur Gebrauchsanweisung 5
2.6. Bestimmungsgemäßer Gebrauch 6
2.7. Sicherheitshinweise 6
3. Produktmerkmale 8
3.1. Technische Daten 8
4. Lieferumfang 10
5. Montage der Sauna 17
5.1. Sicherheitshinweise 17
5.2. Aufbau des Produkts 17
5.3. Saunaofen Modell: JM (3,6 kW) 29
5.4. Sicherheitshinweise 30
5.5. Installation und elektrischer Anschluss vom Saunaofen 31
6. Anwendung 35
6.1. Sicherheitshinweise 35
6.2. Erstinbetriebnahme 37
6.3. Betrieb 37
6.4. Bedienelemente 38
6.5. Saunasteine und Saunaaufguss 39
6.6. Saunaempfehlungen 40
7. Fehlerbehebung 41

8. Wartung und Pflege 42
9. Demontage 43
9.1. Sicherheitshinweise 43
10. Entsorgungshinweise 44
11. Elektro- und Elektronikgeräte - Informationen für private Haushalte 45

Liebe Kundin und lieber Kunde,

vielen Dank, dass Du dich für ein Produkt der **Home Deluxe GmbH** entschieden hast. Wir wünschen dir viel Freude mit deiner neuen „Kombisauna EVEREST M“.

Die Gebrauchsanweisung unterstützt dich bei der Montage, der Inbetriebnahme, dem Betrieb und der Wartung des Produkts. Die Gebrauchsanweisung und die Sicherheitshinweise müssen sorgfältig und vollständig gelesen werden. Beachte diese Hinweise, um Gefahren zu vermeiden.

1. Allgemeines

1.1. Produktübersicht

Bezeichnung	Artikel-ID:	Varianten-ID:
Kombisauna EVEREST M	29978	75500
Kombisauna EVEREST M - Paket 1 von 3 (Rückwand, Ofenschutzgitter, Balken u., Holzstützleiste, Bänke, Dach, Bodenpaneel, Rückenlehnen, Türgriff, Lüftungsabdeckung, Ofenschale, Schrauben, Anleitung)	29982	75506
Kombisauna EVEREST M - Paket 2 von 3 (Seitenpaneele links + rechts, Holzstützlatte, Rückenlehnen Paneel, Tür, Fenster linkes Glas)	29983	75507
Kombisauna EVEREST M - Paket 3 von 3 (3,6 KW Ofen, Lampe + Abdeckung, Thermometer, Schöpfkelle, Eimer)	29984	75508

1.2. Generelle Hinweise

Um unserem Anspruch gerecht zu werden, verbessern wir stetig die Qualität, vereinfachen die Montage, Bedienung oder passen die Produkte den Kundenwünschen an. Aufgrund dieser Veränderungen befindet sich die aktuelle Version der Gebrauchsanweisung auf unserer Homepage.

Die Bezeichnung „Produkt“ wird in der Gebrauchsanweisung für die „Kombisauna EVEREST M“ verwendet, sofern nicht einzeln auf die Sauna, Saunakabine, den Saunaofen oder den Infrarotstrahler verwiesen wird.

1.3. Gewährleistung

Es bestehen die gesetzlichen Mängelhaftungs- und Gewährleistungsrechte ab Übergabedatum.
Die Home Deluxe GmbH übernimmt für Schäden durch Nichtbeachtung der Gebrauchsanweisung keine Haftung. Reklamationen, die aufgrund unsachgemäßer Montage oder Nutzung entstehen, sind von der Gewährleistung ausgeschlossen. Im Fall von Mängeln an dem Produkt, wende dich bitte schriftlich über das Kontaktformular auf unserer Homepage an unseren Kundenservice, unter Angabe des Produktnamens, der Seriennummer und einem Foto vom Typenschild:

Home Deluxe GmbH
Am Alten Markt 34
32361 Preußisch Oldendorf
Deutschland
Tel.: +49 (0)5743 6181-0
www.homedeluxe.de

Bei weiteren Fragen steht dir unser Kundenservice über das Kontaktformular gerne zur Verfügung.

2. Informationen zur Gebrauchsanweisung

2.1. Informationen zur Übersetzung

Die originale Gebrauchsanweisung wurde in deutscher Sprache verfasst. Bei jeder anderen verfügbaren Sprache handelt es sich um eine Übersetzung der deutschen Version.

2.2. Verfügbarkeit der Gebrauchsanweisung

Die Gebrauchsanweisung ist Bestandteil des Produkts und sollte vollständig und in unmittelbarer Nähe des Produkts aufbewahrt werden. Aufgrund von Veränderungen befindet sich die aktuelle Version der Gebrauchsanweisung auf unserer Homepage.

2.3. Zielgruppen der Gebrauchsanweisung

Die Gebrauchsanweisung muss von jeder beteiligten Person gelesen und beachtet werden, die mit einer der folgenden Tätigkeiten oder der Verwendung beauftragt ist:

- Auspacken
- Montage / Installation
- Inbetriebnahme / Betrieb
- Wartung / Prüfung / Pflege
- Fehlerbehebung / Reparatur
- Entsorgung

2.4. Symbolerklärung

Symbol	Symbolerklärung
	WARNUNG Das Symbol weist auf die möglichen Gefahren hin, bei denen tödliche und schwere Verletzungen auftreten können. Bevor der entsprechende Montage- oder Anwendungsschritt ausgeführt wird, muss der entsprechende Hinweis gelesen werden.
	INFO Das Symbol gibt wichtige Hinweise und weist auf Sachschäden hin. Beachte diese, bevor der entsprechende Montage- oder Anwendungsschritt durchgeführt wird, um Probleme zu verstehen und Schäden zu vermeiden.
	CE-Kennzeichnung Das Symbol erklärt die Konformität des Produktes mit den geltenden Anforderungen, die die Europäische Gemeinschaft an uns stellt. Die aktuelle Konformitätserklärung ist auf Anfrage bei der Home Deluxe GmbH erhältlich.
	Gebrauchsanweisung beachten Das Symbol weist darauf hin, dass die Gebrauchsanweisung zurate gezogen werden muss.
	Gebrauchsanweisung lesen Das Symbol weist darauf hin, dass vor dem Gebrauch des Produkts die Gebrauchsanweisung sorgfältig gelesen werden muss.
	Abdecken verboten Das Symbol weist darauf hin, dass es verboten ist auf dem Saunaofen etwas abzulegen oder ihn abzudecken.
	Entsorgung von Elektro- und Elektronikgeräten Elektro- und Elektronikgeräte dürfen nicht mit dem Hausabfall entsorgt werden!
	Schutzklasse I Das Symbol weist darauf hin, dass alle leitfähigen Gehäuseteile des Betriebsmittels mit dem Schutzleitersystem der festen Elektroinstallation verbunden werden müssen. Es ist eine Schutzerdung. Im Falle eines Fehlerstroms wird durch eine Sicherung der Stromkreis spannungsfrei geschaltet.
	Wechselstrom Das Symbol weist darauf hin, dass das Produkt mit Wechselstrom betrieben wird.

2.5. Allgemeines zur Gebrauchsanweisung

Die Gebrauchsanweisung bezieht sich auf die Kombisauna EVEREST M. Diese enthält wichtige Informationen zur Montage, Betrieb, Wartung und Reinigung. Die Gebrauchsanweisung, insbesondere die Sicherheitshinweise müssen sorgfältig vor der Inbetriebnahme des Produkts gelesen werden, bewahre die Gebrauchsanweisung sorgsam auf. Benutze das Produkt nur wie in dieser Gebrauchsanweisung beschrieben, damit es nicht versehentlich zu Verletzungen oder Schäden kommt. Sollte das Produkt an Dritte weitergegeben werden, ist diese Gebrauchsanweisung ebenso zu übergeben.

2.6. Bestimmungsgemäßer Gebrauch

Die Sauna ist hochwertig, langlebig und ausschließlich für den privaten Gebrauch im angemessenen und üblichen Umfang bestimmt bzw. geeignet. Darüber hinaus ist unser Produkt nicht für den gewerblichen Gebrauch bestimmt. Eine gewerbliche Nutzung ist nur mit schriftlicher Genehmigung der Home Deluxe GmbH gestattet.

Die Sauna dient ausschließlich zum Saunieren und zur Infrarot-Wärmeanwendung von max. 2 Personen im Innenbereich.
Der Saunaofen dient zum Erwärmen der Saunakabine auf Saunatemperatur. Die Infrarotstrahler (Rotlicht-Vollspektrumstrahler) an der Rückwand dienen zur Wärmeanwendung durch Infrarotstrahlung.

Verwende das Produkt nur wie in dieser Gebrauchsanweisung beschrieben. Jede andere Verwendung gilt als nicht bestimmungsgemäß und kann zu Sachschäden oder Personenschäden führen. Der Hersteller übernimmt keine Haftung für Schäden, die durch nicht bestimmungsgemäßen oder falschen Gebrauch entstehen oder entstanden sind.

2.7. Sicherheitshinweise

Allgemeine Gefahrenhinweise

- Unsachgemäßer Umgang kann zu erheblichen Personen- und Sachschäden führen. Deshalb dürfen die Montage, Installation, Inbetriebnahme sowie Störungsbehebung, Wartungs- und Reparaturarbeiten, nur von qualifizierten Personen durchgeführt werden.
- Montiere das Produkt **nur**, wenn der Lieferumfang vollständig und einwandfrei ist.
- Stelle sicher, dass alle Teile unbeschädigt und sachgerecht montiert sind. Bei unsachgemäßer Montage besteht Verletzungsgefahr. Beschädigte Teile können die Sicherheit und Funktion beeinflussen.
- Stelle das Produkt nur auf einen sicheren, ebenen und festen Untergrund auf.
- Das Produkt kann von Kindern ab 8 Jahren und von Personen mit eingeschränkten körperlichen, sensorischen oder geistigen Fähigkeiten oder mit mangelnder Erfahrung und Kenntnissen benutzt werde, wenn sie in sicherer Weise beaufsichtigt oder unterwiesen worden sind und die damit verbundenen Gefahren verstehen.
- **Lebensgefahr!** Es darf kein Türschloss oder eine andere Verriegelung an der Sauna/Tür montiert werden, die Saunakabine muss immer freizugänglich sein.
- Halte Haustiere von der Sauna fern.

Gefahr für Kinder

- Halte Kinder von Verpackungsmaterialien fern. Es besteht u.a. Erstickungsgefahr!
- Kinder dürfen nicht in und auf dem Produkt spielen.
- Halte Kinder von der Sauna und dem Saunaofen fern.
- Stelle das Produkt nicht direkt oder in unmittelbarer Nähe eines Spielbereiches auf.
- Reinigung und Benutzerwartung dürfen nicht von Kindern ohne Beaufsichtigung durchgeführt werden.

Verletzungsgefahr
Unsachgemäßer Umgang mit dem Produkt kann zu Verletzungen führen.

- Führe keine konstruktiven Veränderungen am Produkt durch. Für eine Veränderung muss die Erlaubnis des Herstellers eingeholt werden und nach Anweisung des Herstellers durchgeführt werden.
- Um Verbrennungen oder Stromschläge zu vermeiden, achte darauf, dass keine metallischen Gegenstände oder Werkzeuge mit den Heizelementen in Berührung kommen.
- Um die Gefahr eines elektrischen Schlages zu vermeiden, müssen alle Installationen und entsprechenden Wartungsarbeiten von einer qualifizierten Elektrofachkraft durchgeführt werden.
- Nimm das Produkt bei Beschädigung des Netzkabels zur Spannungsversorgung außer Betrieb, solange bis das Netzkabel durch den Hersteller, seinem Kundendienst oder einer qualifizierten Elektrofachkraft ersetzt wird.

Beschädigungsgefahr

- Unsachgemäßer Umgang mit dem Produkt kann zu Beschädigungen führen.
- Reparatur- und Wartungsarbeiten an der Elektrik dürfen nur von einer qualifizierten Elektrofachkraft durchführt werden.

Explosionsgefahr

- Verständige im Falle eines Brandes unverzüglich die Feuerwehr und achte darauf, dass sich keine Personen in der Sauna aufhalten.
- **Achtung:** Leicht entzündlich, leicht brennbare, sowie explosive Stoffe nicht im Inneren des Produkts aufbewahren. Leicht entzündliche Stoffe können Feuer fangen.

3. Produktmerkmale

3.1. Technische Daten

Sauna	
Material	Fichtenholz
Maße (B x H x T)	120 x 190,5 x 120 cm
Wandstärke Rückwand	ca. 44 mm
Wandstärke Seitenwand	ca. 44 mm
Wandstärke Boden	ca. 39 mm
Sitzfläche (L x B)	ca. 111 x 50 cm
Saunabetrieb	max. 2 Personen
Material Tür	8 mm ESG (Einscheiben-sicherheitsglas)
Eingangsbreite	60 cm
Einstiegshöhe	4 cm
Mindestraumhöhe	200 cm

Saunaofen	
Anschlussspannung	230 V AC
Frequenz	50 Hz
Leistung Saunaofen	3,6 kW
Schutzklasse	I
Tiefe	230 mm
Breite	350 mm
Höhe	630 mm
Gewicht	ca. 7 kg (ohne Saunasteine)
Temperaturbereich	max. 80 – 100 °C
Zeitschaltuhr	0 – 180 min

Saunalampe	
Anschlussspannung	230 V AC
Frequenz	50 Hz
Gewinde	E27 (LED empfohlen)

Infrarotstrahler	
Anschlussspannung	230 V AC
Frequenz	50 Hz
Leistung	2 x 400 W (800 W)
Typ	Rotlicht-Vollspektrum
Position	Rückwand
Schutzart[1)]	IPX1

Gönne dir deine wohlverdiente Auszeit: Die moderne Kombisauna EVEREST verbindet klassische Sauna mit sanfter Infrarot-Tiefenwärme zu deinem ganz persönlichen Rückzugsort zum Abschalten und Durchatmen.

Hier kannst du den Alltagsstress vollkommen hinter dir lassen: Die wohltuende Wärme lockert verspannte Muskeln, stärkt sanft die Abwehrkräfte und hilft dir, nach einem anstrengenden Tag wieder neue Energie zu tanken. Das offene Ambiente mit vollverglaster Front und edlem schwarzen Rahmen sorgt für eine beruhigende Stimmung ohne Engegefühl, während der natürliche Duft des massiven Fichtenholzes sofort Gemütlichkeit verströmt. Mach es dir auf der bequemen Sitzbank gemütlich und genieße deine Me-Time ganz unbeschwert. Der besonders flache Einstieg und die pflegeleichten Oberflächen machen das Relaxen vom ersten Schritt an herrlich unkompliziert. Auch die Montage im Innenbereich geht schnell von der Hand, damit deiner Erholung nichts im Weg steht.

Lade deine Reserven wieder auf. Bestelle die Kombisauna EVEREST jetzt und mach jeden Tag zu deinem persönlichen Wellness-Tag!

4. Lieferumfang

Kontrolliere bei Anlieferung die Verpackung auf äußere Beschädigungen. Des Weiteren kontrolliere unmittelbar nach dem Auspacken den Lieferumfang auf Vollständigkeit sowie den einwandfreien, unbeschädigten Zustand des Produkts und aller Komponenten. Montiere das Produkt nur, wenn der Lieferumfang vollständig und unbeschädigt ist.

Das Leuchtmittel E27 ist nicht im Lieferumfang enthalten und kann separat im Einzelhandel gekauft werden.

Das Anschlusskabel für den Saunaofen ist nicht im Lieferumfang enthalten. Der Anschluss muss von einer qualifizierten Elektrofachkraft mit einem geeigneten Kabel hergestellt werden (siehe Kapitel 5.5).

Einige Schrauben sind als Reserve zusätzlich im Lieferumfang enthalten. Nach der Montage übrig gebliebene Schrauben sind daher kein Hinweis auf einen fehlerhaften Aufbau.

Notiere die Seriennummer vom Typenschild, da diese Nummer im Falle einer Reparatur oder Bestellung von Ersatzteilen erforderlich ist.

Nr.	Beschreibung	Anzahl	Abbildung
1	Rückwand (1900 x 1172 x 44 mm)	1	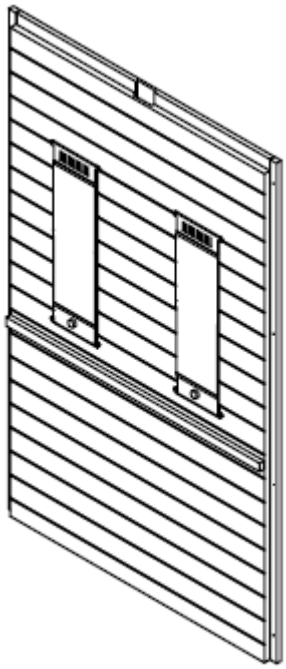

Nr.	Beschreibung	Anzahl	Abbildung
2	Linke Seitenwand (1900 x 1200 x 44 mm)	1	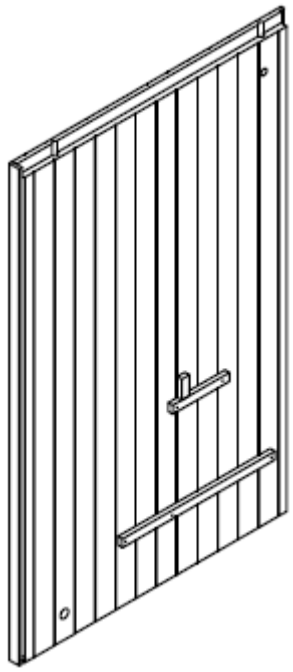
3	Rechte Seitenwand (1900 x 1200 x 44 mm)	1	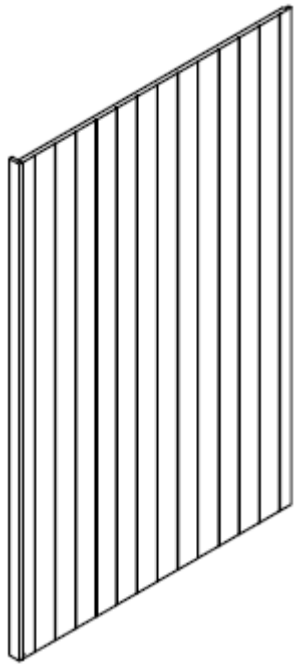
4	Frontschiene unten (1112 x 39 x 39 mm)	1	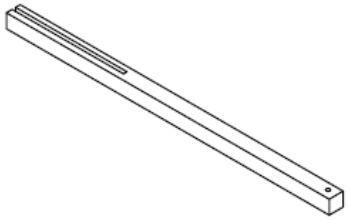

Nr.	Beschreibung	Anzahl	Abbildung
5	Festverglasung (1837 x 523 x 8 mm)	1	
6	Decke (1177 x 1158 x 44 mm)	1	
7	Frontblende Sitzbank (1110 x 90 x 40 mm)	1	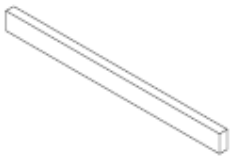
8	Untergestell Fußbank, lang (1110 x 90 x 18 mm)	2	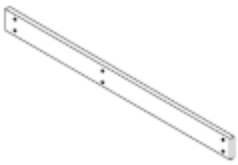
9	Untergestell Fußbank, kurz (246 x 90 x 18 mm)	3	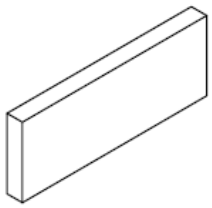
10	Frontblende Fußbank (1110 x 90 x 18 mm)	1	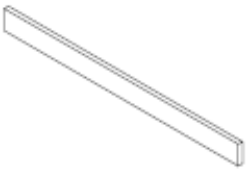
11	Sitzbank (1110 x 500 x 33 mm)	1	

Nr.	Beschreibung	Anzahl	Abbildung
12	Fußbank (1110 x 300 x 33 mm)	1	
13	Kopflehne Infrarotstrahler (338 x 40 x 40 mm)	2	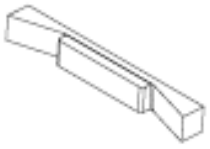
14	Seitliche Rückenlehne Infrarotstrahler (780 x 87 x 18 mm)	4	
15	Untere Rückenlehne Infrarotstrahler (338 x 90 x 33 mm)	2	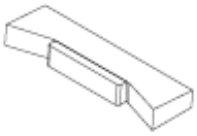
16	Eckpfosten Ofenschutzgitter (600 x 33 x 33 mm)	4	
17	Ofenschutzgitter, breit (600 x 325 x 33 mm)	2	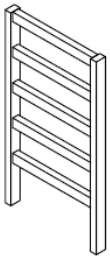
18	Ofenschutzgitter, schmal (600 x 235 x 33 mm)	2	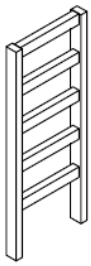

Nr.	Beschreibung	Anzahl	Abbildung
19	Querstrebe Ofenschutzgitter (377 x 40 x 20 mm)	2	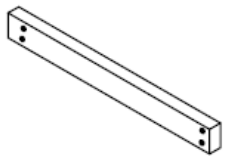
20	Auffangschale Saunaofen	1	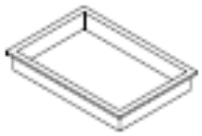
21	Saunalampe	1	
22	Lampenverkleidung (300 x 142 x 105 mm)	1	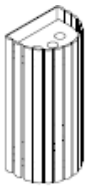
23	Bodenrost (710 x 390 x 33 mm)	1	
24	Glastür (1803 x 594 x 8 mm)	1	

Nr.	Beschreibung	Anzahl	Abbildung
25	Türgriff (625 x 40 x 40 mm)	1	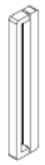
26	Lüftungsabdeckung (200 x 60 x 10 mm)	1	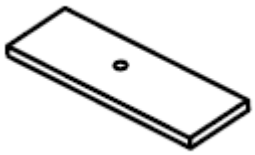
Montagezubehör			
A	Schraube Ø 3 x 16 mm	28	
B	Schraube Ø 4 x 16 mm	3	
C	Schraube Ø 4 x 30 mm	6	
D	Schraube Ø 4 x 40 mm	49	
E	Schraube Ø 4 x 50 mm	6	
F	Schraube Ø 4 x 60 mm	19	
G	Schraube Ø 4 x 70 mm	12	
H	Schraube Ø 8 x 60 mm	2	
I	Gummidichtung	4 m	
J	Schraubenabdeckung (Ø 10,5 x Ø 16 mm)	2	

Nr.	Beschreibung	Anzahl	Abbildung
K	Türscharnier	2	
L	Glasklemme	1	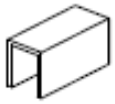
M	Hülse	2	
N	Einhängebeschlag	8	
O	Gleiterfuß	32	

5. Montage der Sauna

Aufstellort

Das Aufstellen der Sauna ist ggf. durch Bauvorschriften geregelt. Die Genehmigung zum Aufstellen kann dir bei Verstößen gegen Aufstellbedingungen von der Behörde entzogen werden.

- Konsultiere vor dem Aufstellen die zuständige Behörde.
- Es muss sich an geltende Vorschriften gehalten werden.
- Montiere das Produkt auf ebenem, festen Untergrund.
- Montiere das Produkt an einem trocknen Ort.
- Das Produkt ist ausschließlich für den Innenbereich geeignet.
- Halte einen Sicherheitsabstand von mindestens 2 Metern zu anderen Aufbauten ein. Dies erleichtert die Montage und kann im Brandfall Leben retten.

5.1. Sicherheitshinweise

Folgende Informationen für die Sicherheit und der Gesundheit müssen sorgfältig gelesen werden.

Verletzungsgefahr
Unsachgemäßer Umgang bei der Montage kann zu Verletzungen führen

- Dein Produkt wird in einigen Paketen geliefert. Bitte Stelle sicher, dass die Pakete oben geöffnet werden. Sei beim Öffnen der Pakete sehr vorsichtig, da sich zerbrechliche Teile und Glas in den Paketen befinden.
- Montiere das Produkt **nur**, wenn der Lieferumfang vollständig und unbeschädigt ist.
- Stelle das Produkt nur auf einen sicheren, ebenen und festen Untergrund auf.
- Um Verletzungen zu vermeiden sind für den Aufbau des Produkts mindestens 2 Personen erforderlich.
- Trage bei der Montage Schutzkleidung, wie Sicherheitsschuhe und Schutzhandschuhe.
- Halte Kinder während der Montage des Produkts fern des Aufbauortes. Der Lieferumfang enthält Kleinteile, die verschluckt werden oder zu schlimmen Verletzungen führen können.
- **Wir weisen darauf hin, dass die Home Deluxe GmbH grundsätzlich keine Kosten für Montage oder handwerkliche Leistungen – wie etwa Elektrikerkosten oder vergleichbare Fachmannkosten - übernimmt.**
- **Bitte beachte, dass unser Unternehmen über kein eigenes Service- oder Technikerteam verfügt. Für die ordnungsgemäße Montage und Anschlussarbeiten ist der Kunde selbst verantwortlich.**

5.2. Aufbau des Produkts

Das Produkt wird zerlegt geliefert und ist mit etwas Aufwand zu montieren. Beachte die Aufbauhinweise genau. Bei Nichteinhaltung ist die Funktion und Sicherheit des Produkts nicht gewährleistet.

Benötigte Werkzeuge

	Schraubendreher		Maßband
	Akkuschrauber		Trittleiter
	Wasserwaage		Cuttermesser
	Bleistift		

Vorbereitung zum Aufbauen der Sauna:

Montiere das Produkt **nur** in Innenräumen auf einer ebenen, stabilen und waagerechten Fläche. Für eine bessere Stabilität, Standsicherheit empfehlen wir das Produkt auf ein Fundament oder ähnliches zu stellen.

Für diese Arbeitsschritte sind min. 2 Personen erforderlich.

Schritt 1: Rückwand und Seitenwände montieren

Benötigte Teile: 1, 2, 3, D (8x), O (4x)

- Schraube je 2 Gleiterfüße (**O**) wie abgebildet an die Unterseiten der Seitenwände (**2**, **3**).
- Stelle die Rückwand (**1**) am Aufstellort auf.
- Setze die linke Seitenwand (**2**) und die rechte Seitenwand (**3**) bündig an die Rückwand (**1**) an. Eine zweite Person muss die Wände dabei festhalten.
- Verschraube die Seitenwände (**2**, **3**) mit je 4 Schrauben (**D**) mit der Rückwand (**1**).
- Kontrolliere mit der Wasserwaage, dass die Wände senkrecht und waagerecht stehen.

Ziehe die Schrauben nicht zu fest an, damit das Holz nicht ausreißt oder spaltet.

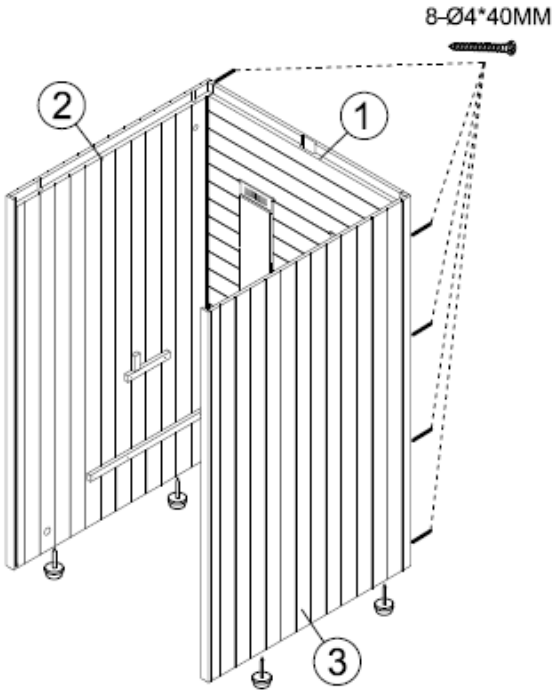

Schritt 2: Frontschiene unten montieren

Benötigte Teile: 4, G (2x), O (3x)

- Schraube 3 Gleiterfüße (**O**) an die Unterseite der Frontschiene unten (**4**).
- Setze die Frontschiene (**4**) vorne unten zwischen die linke und die rechte Seitenwand (**2**, **3**).
- Verschraube die Frontschiene (**4**) von außen durch die Seitenwände mit je 1 Schraube (**G**).

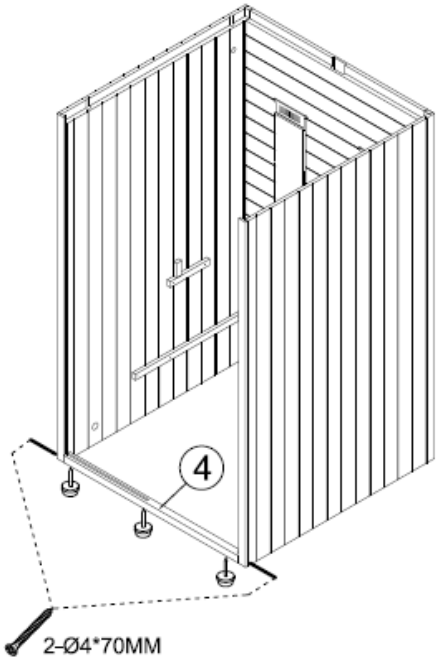

Schritt 3: Festverglasung einsetzen

Benötigte Teile: 5

- Setze die Festverglasung (**5**) vorne links in die Führung der Frontschiene (**4**) und der linken Seitenwand (**2**) ein.
- Richte die Festverglasung (**5**) senkrecht aus.

Glas ist zerbrechlich. Setze die Festverglasung nicht auf den Kanten auf und stoße nicht gegen harte Gegenstände. Führe diesen Schritt mit 2 Personen durch.

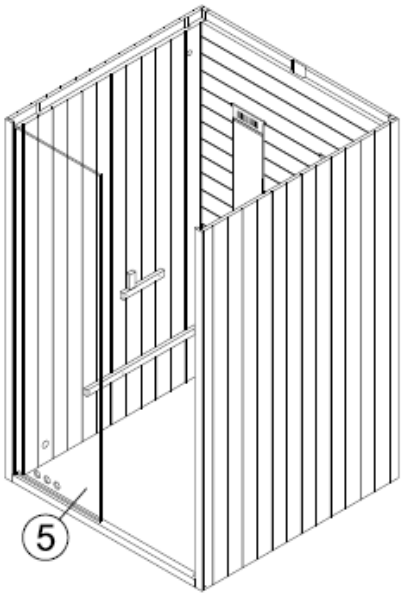

Schritt 4: Decke montieren

Benötigte Teile: 6, F (9x)

- Lege die Decke (**6**) mit Hilfe einer Trittleiter von oben auf die Wände. Achte darauf, dass die Bohrungen in der Decke wie abgebildet ausgerichtet sind.
- Verschraube die Decke (**6**) von oben mit 9 Schrauben (**F**) mit der Rückwand, den Seitenwänden und dem Rahmen der Festverglasung.
- Kontrolliere, dass die Festverglasung (**5**) fest sitzt.

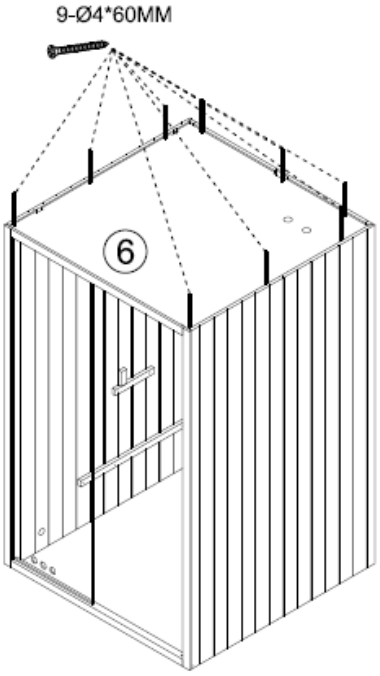

Schritt 5: Unterkonstruktion Sitzbank und Fußbank montieren

Benötigte Teile: 7, 8 (2x), 9 (3x), 10, C (4x), D (12x), E (4x)

- Setze die Frontblende der Sitzbank (**7**) vorne auf die Auflageleisten der Sitzbank und verschraube sie mit 4 Schrauben (**E**).
- Lege die beiden langen Teile des Untergestells der Fußbank (**8**) parallel zueinander auf den Boden. Setze die 3 kurzen Teile (**9**) links, mittig und rechts dazwischen.
- Verschraube die kurzen Teile (**9**) durch die langen Teile (**8**) mit insgesamt 12 Schrauben (**D**), 6 Schrauben je Seite.
- Verschraube die Frontblende der Fußbank (**10**) mit 4 Schrauben (**C**) an der Vorderseite des Untergestells.
- Stelle das vormontierte Untergestell der Fußbank wie abgebildet vor die Sitzbank in die Sauna.

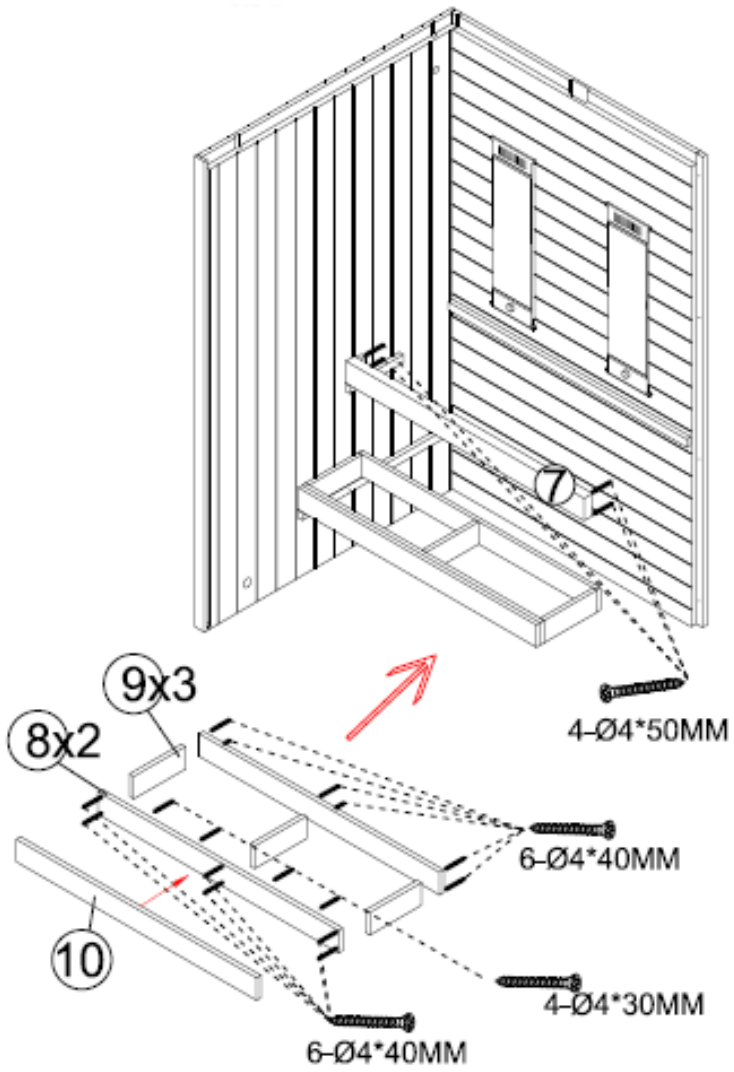

Schritt 6: Sitzbank und Fußbank einlegen

Benötigte Teile: 11, 12

- Lege die Sitzbank (**11**) auf die Unterkonstruktion der Sitzbank.
- Lege die Fußbank (**12**) auf das Untergestell der Fußbank.
- Kontrolliere, dass beide Bänke sicher und ohne zu wackeln aufliegen.

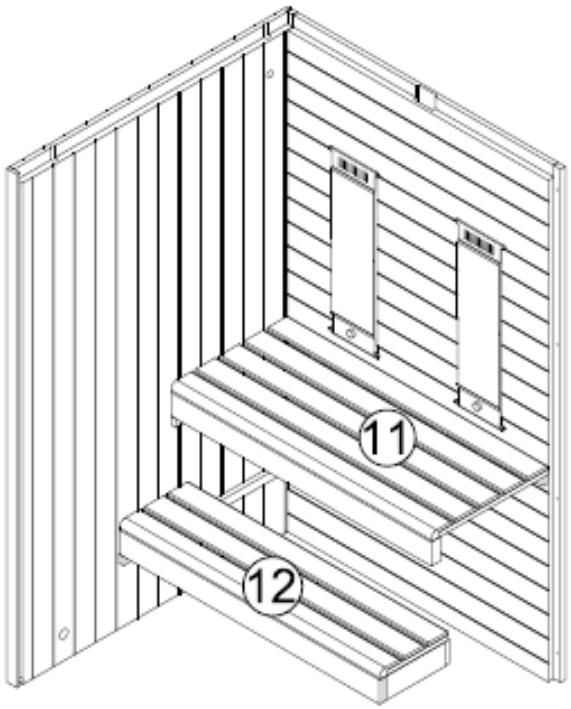

Schritt 7: Rückenlehnen an den Infrarotstrahlern montieren

Benötigte Teile: 13 (2x), 14 (4x), 15 (2x), A (16x), C (4x), D (4x), F (4x), G (4x), N (8x)

- Die Sauna hat 2 Infrarotstrahler und damit 2 Rückenlehnen. Montiere die beiden Rückenlehnen nacheinander wie folgt:
- Lege 2 seitliche Rückenlehnen (**14**) parallel zueinander.
- Verschraube eine Kopflehne (**13**) oben mit 2 Schrauben (**D**) und 2 Schrauben (**C**) mit den seitlichen Rückenlehnen (**14**).
- Verschraube eine untere Rückenlehne (**15**) unten mit 2 Schrauben (**G**) und 2 Schrauben (**F**) mit den seitlichen Rückenlehnen (**14**).
- Schraube 2 Einhängebeschläge (**N**) mit 4 Schrauben (**A**) oben an die Rückseite der Kopflehne (**13**) (siehe Detailansicht links).
- Schraube die beiden Gegenstücke der Einhängebeschläge (**N**) mit 4 Schrauben (**A**) oberhalb des jeweiligen Infrarotstrahlers an die Rückwand (**1**) (siehe Detailansicht rechts).
- Hänge die Rückenlehne von oben in die Einhängebeschläge ein. Der Infrarotstrahler muss mittig zwischen den seitlichen Rückenlehnen (**14**) liegen.
- Wiederhole die Arbeitsschritte für die zweite Rückenlehne am zweiten Infrarotstrahler.

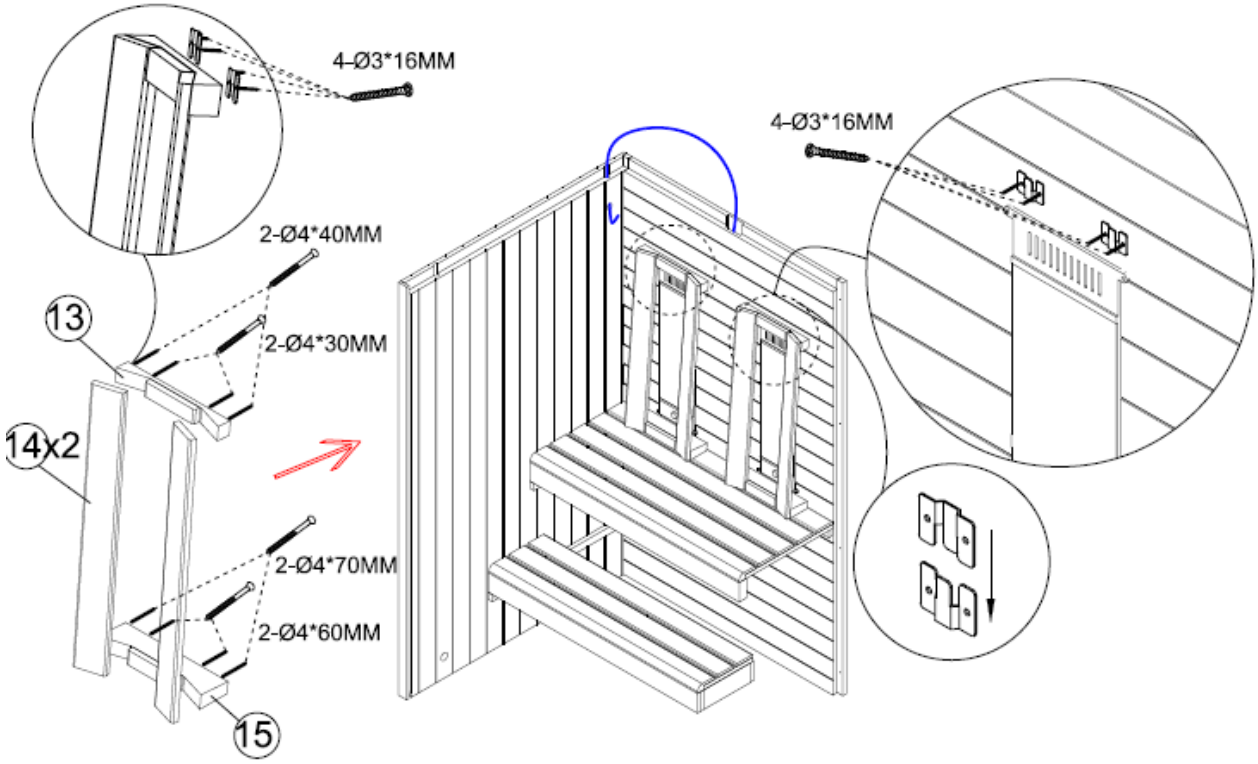

Schritt 8: Ofenschutzgitter montieren

Benötigte Teile: 16 (4x), 17 (2x), 18 (2x), 19 (2x), D (24x)

- Verbinde die 4 Eckpfosten (**16**) mit den beiden breiten Ofenschutzgittern (**17**) und den beiden schmalen Ofenschutzgittern (**18**) zu einem Rahmen.
- Setze die beiden Querstreben (**19**) unten in den Rahmen ein.
- Verschraube alle Teile mit insgesamt 24 Schrauben (**D**).

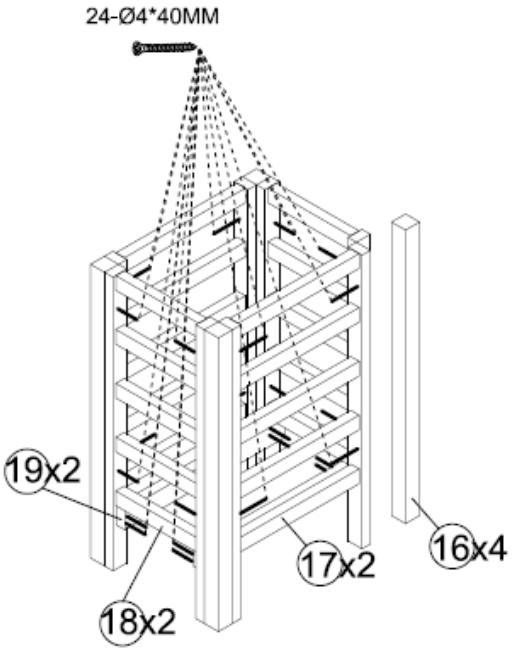

Schritt 9: Ofenschutzgitter aufstellen, Auffangschale und Saunalampe montieren

Benötigte Teile: 20, 21, 22, A (6x), O (4x)

- Schraube 4 Gleiterfüße (**O**) unter die Eckpfosten des Ofenschutzgitters.
- Stelle das Ofenschutzgitter wie abgebildet vorne links in die Sauna.
- Schiebe die Auffangschale (**20**) unter das Ofenschutzgitter.
- Montiere den Saunaofen im Ofenschutzgitter (**siehe Kapitel 5.5: Installation und elektrischer Anschluss vom Saunaofen**).
- Befestige die Saunalampe (**21**) oben an der linken Seitenwand (**2**) oberhalb des Saunaofens. Führe das Kabel der Saunalampe wie abgebildet nach oben aus der Sauna.
- Setze ein Leuchtmittel E27 (LED empfohlen, nicht im Lieferumfang enthalten) in die Saunalampe (**21**) ein.
- Setze die Lampenverkleidung (**22**) vor die Saunalampe. Befestige Saunalampe und Lampenverkleidung mit insgesamt 6 Schrauben (**A**).

Der elektrische Anschluss der Saunalampe und des Saunaofens darf **nur** von einer qualifizierten Elektrofachkraft durchgeführt werden.

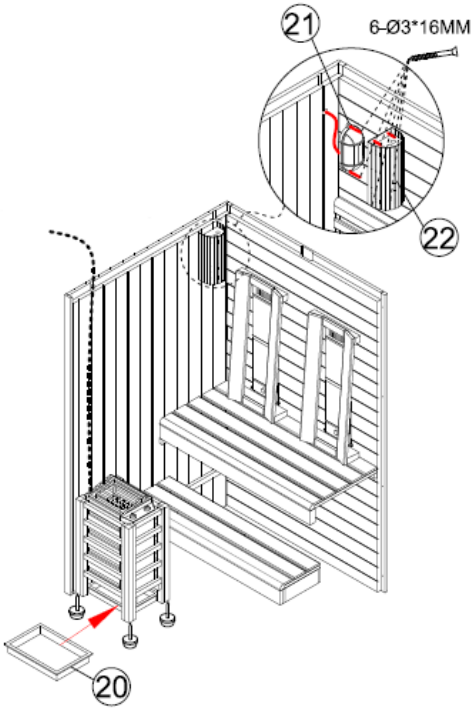

Schritt 10: Bodenrost einlegen

Benötigte Teile: 23, O (15x)

- Drehe den Bodenrost (**23**) um und schraube 15 Gleiterfüße (**O**) wie abgebildet an die Unterseite.
- Lege den Bodenrost (**23**) neben das Ofenschutzgitter vor die Fußbank auf den Saunaboden.

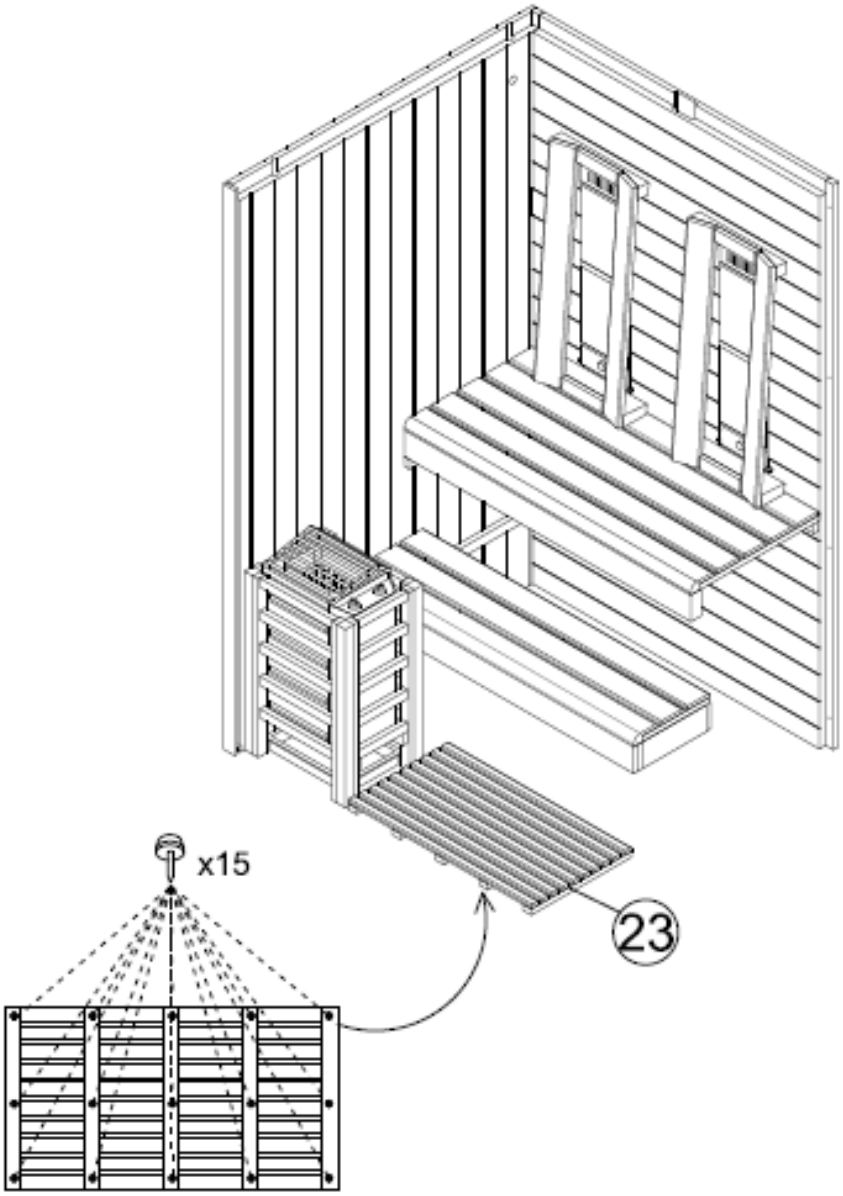

Schritt 11: Glastür und Türgriff montieren

Benötigte Teile: 24, 25, H (2x), J (2x), K (2x), L, M (2x)

- Setze den Türgriff (**25**) außen an die Glastür (**24**). Verschraube ihn von innen mit 2 Schrauben (**H**) und setze die Schraubenabdeckungen (**J**) auf die Schraubenköpfe.
- Montiere die Türscharniere (**K**) mit den Hülsen (**M**) oben und unten an der Glastür (**24**) (siehe Detailansicht unten).
- Setze die Glastür (**24**) mit 2 Personen in die Türöffnung ein und stecke die Scharnierstifte in die Bohrungen in der Decke (**6**) und der Frontschiene (**4**).
- Setze die Glasklemme (**L**) wie in der Detailansicht oben dargestellt auf.
- Kontrolliere, dass sich die Glastür (**24**) leicht öffnen und schließen lässt.

Ziehe die Schrauben (**H**) am Türgriff nur handfest an. Zu fest angezogene Schrauben können das Glas beschädigen.

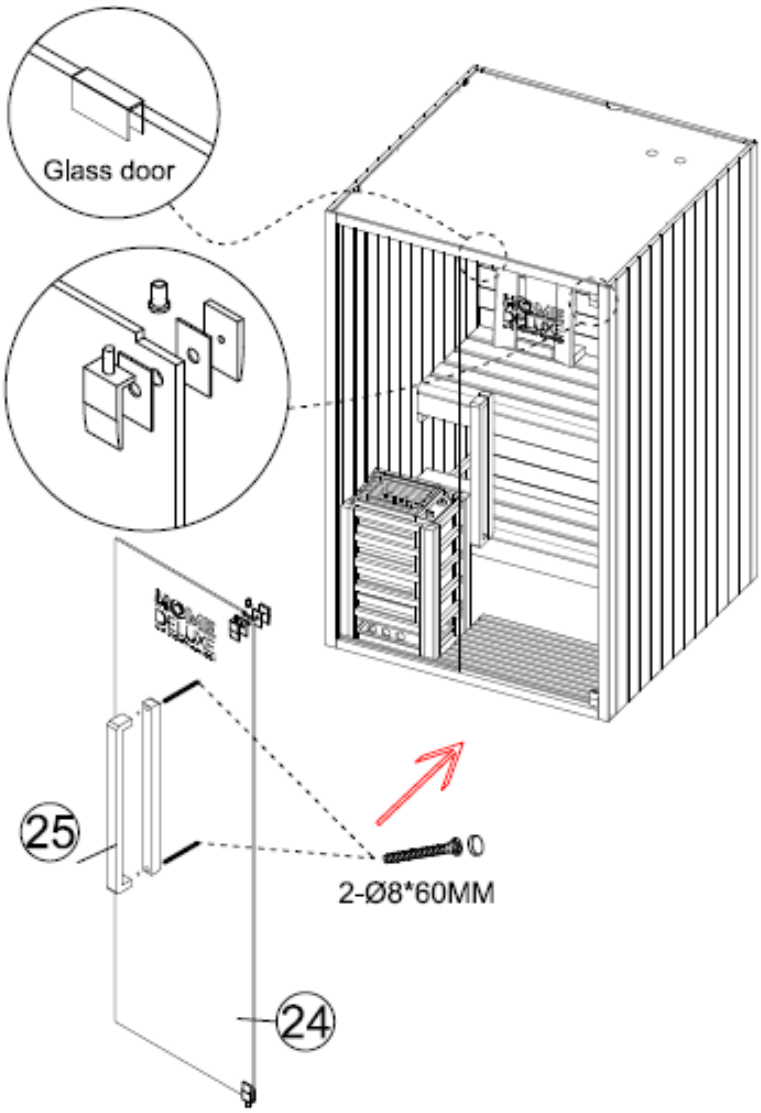

Schritt 12: Lüftungsabdeckung und Gummidichtung montieren

Benötigte Teile: 26, A (1x), I

- Befestige die Lüftungsabdeckung (**26**) mittig mit 1 Schraube (**A**) über der Lüftungsöffnung. Ziehe die Schraube nur so fest an, dass sich die Lüftungsabdeckung noch drehen lässt. Durch Drehen kann die Lüftungsöffnung geöffnet und geschlossen werden.
- Drücke die Gummidichtung (**I**) wie abgebildet von oben nach unten in die senkrechte Kante der Türöffnung ein.
- Kürze die Gummidichtung (**I**) mit einem Cuttermesser auf die passende Länge.

Kontrolliere nach Abschluss der Montage alle Schraubverbindungen auf festen Sitz.

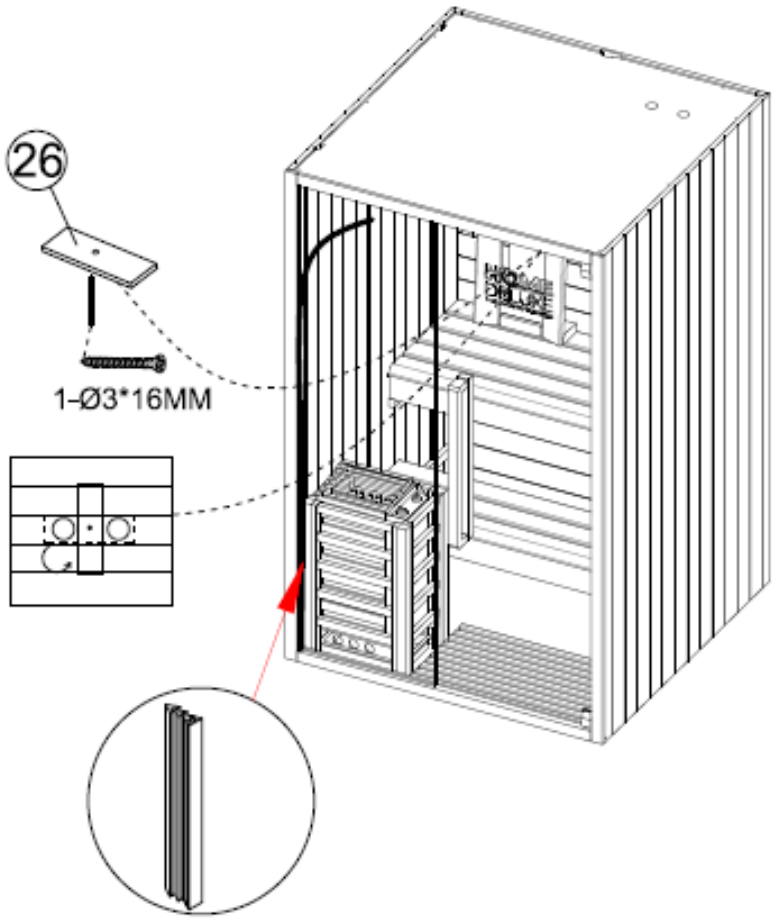

5.3. Saunaofen Modell: JM (3,6 kW)

Allgemeines

Die Anleitung bezieht sich auf den Saunaofen. Diese enthält wichtige Informationen zur Montage, Bedienung und Verwendung. Lese die Anleitung, insbesondere die Sicherheitshinweise und die Bedienung sorgfältig vor dem Aufbau und der Inbetriebnahme des Saunaofens durch und bewahre diese sorgsam auf. Benutze den Saunaofen nur wie in dieser Anleitung beschrieben, damit es nicht versehentlich zu Verletzungen oder Schäden kommt. Sollte der Saunaofen an Dritte weitergeben werden, ist diese Anleitung ebenso zu übergeben.

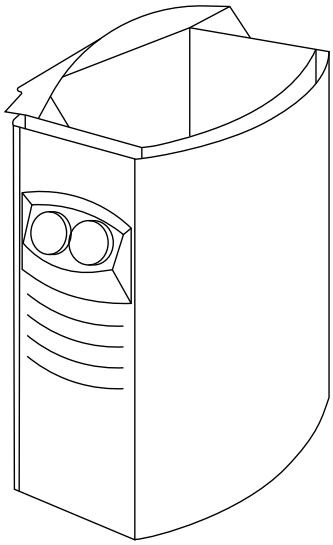

5.4. Sicherheitshinweise

Verletzungsgefahr

Unsachgemäßer Umgang mit dem Saunaofen kann zu Verletzungen führen.

- Den Saunaofen **nur** montieren, wenn der Lieferumfang vollständig und unbeschädigt ist.
- Gefahr eines Stromschlags: Die Installations- und Wartungsarbeiten des Saunaofens **muss** von einer qualifizierten Elektofachkraft durchgeführt werden.
- **Lebensgefahr durch elektrische Spannung**: Bei Berührung von spannungsführenden Teilen besteht unmittelbare Lebensgefahr. Beschädigungen der Isolation oder einzelner Bauteile kann lebensgefährlich sein. -> Bei Beschädigungen der Isolation Spannungsversorgung sofort abschalten und Reparatur veranlassen.
- Achte darauf, dass nach der Benutzung der Saunaofen ausgeschaltet ist und die Zeitschaltuhr genau auf „**null**“ steht.
- Überdrehe **nicht** den Drehregler der Zeitschaltuhr, dass kann dazu führen, dass der Saunaofen nicht ausschaltet und ohne zeitliche Begrenzung weiterläuft.
- Keine Saunasteine wegwerfen.
- Schichte die Saunasteine so aufeinander, dass diese nicht zwischen die Heizelemente fallen. Drücke dabei die Saunasteine nicht zwischen die Heizelemente.
- Lass die Saunasteine nicht in den Saunaofen fallen, platziere die Saunasteine behutsam.
- Vermeide beim Stapeln der Saunasteine direkten Druck auf die Heizelemente.
- Verlege die großen Saunasteine beim Befüllen nach unten. Achte darauf, dass diese nicht zu dicht gelegt werden, damit die Luft noch zirkulieren kann.
- Entferne gebrochene oder beschädigte Saunasteine aus dem Saunaofen.
- Lege nicht zu viele Saunasteine auf den Saunaofen.
- Lege keine Gegenstände auf die Saunasteine, die Belüftung des Produkts muss gewährleistet bleiben.
- Der Saunaofen und die Saunasteine können Ihre Haut verbrennen.
- Die Gewährleistungsansprüche für elektrische Saunaöfen erstreckt sich nicht auf die unsachgemäße Verwendung von Saunasteinen, die Verwendung von zu kleinen Saunasteinen, die die Belüftung der Sauna blockieren und andere Behinderungen der Belüftung der Sauna durch die Ansammlung anderer Gegenstände beeinträchtigt.
- Übermäßige Feuchtigkeit kann zu einer Fehlfunktionen von elektrischen Geräten führen.
- Gieße nicht zu viel Wasser auf die Saunasteine, das kann zu übermäßig heißen Wasserdampf führen.

WARNUNG – Brandgefahr!

- Der Saunaofen darf ausschließlich in der dafür vorgesehenen Halterung montiert und betrieben werden. Ein Betrieb auf dem Boden kann zu Überhitzung, Brand und schweren Verbrennungen führen.

5.5. Installation und elektrischer Anschluss vom Saunaofen

Achtung: Lese vor Gebrauch die Montageanleitung vollständig und sorgfältig durch.

- Installiere deinen Saunaofen **nur**, wenn der Lieferumfang vollständig und unbeschädigt ist.
- Stelle sicher, dass alle Komponenten unbeschädigt sind.

Hinweis

Um einen Kurzschluss oder das Auslösen des RCD-Steckers zu vermeiden, empfehlen wir dir dringend, das Produkt an einem separat gesicherten Stromkreis anzuschließen. Eine Überlastung kann auftreten, wenn mehrere Elektrogeräte gleichzeitig an derselben Leitung betrieben werden oder wenn eine Verlängerungsleitung genutzt wird. Bitte beachte diese Empfehlung bei der Installation deines Whirlpools, deiner Sauna oder Infrarotkabine. Weitere Informationen findest du in der Montageanleitung und den technischen Daten.

Installation und elektrischer Anschluss vom Saunaofen

Installiere den Saunaofen mit den mitgelieferten Befestigungsmaterial an dem Schutzgitter (**siehe Schritt 8: Montage des Ofenschutzgitters**).

- Der elektrische Anschluss vom Saunaofen darf **nur** von einer qualifizierten Elektrofachkraft durchgeführt werden, unter Berücksichtigung der aktuellen, gültigen elektrischen Sicherheitsvorschriften.
- Hebe den Saunaofen so auf das Gestell, dass die Befestigungshaken unten am Gestell hinter den Rand des Saunaofenrumpfes kommen. Schraube den oberen Rand des Saunaofens am Montagegestell fest.
- Der Ofen kann an dem Schutzgitter in einer Mindesthöhe von 1900 mm montiert werden.
- Die Wand hinter dem Heizgerät darf nicht mit Materialien wie Asbest- oder Eternitplatten usw. abgedeckt werden, da diese Art des Abdeckungsschutzes zu hohen Temperaturen und Verbrennungsgefahr verursachen kann.
- Verwende für die Decken und die Wände qualifizierte Materialien.

1.

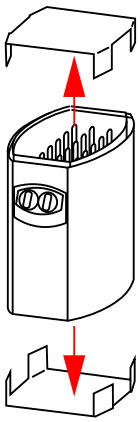

2.

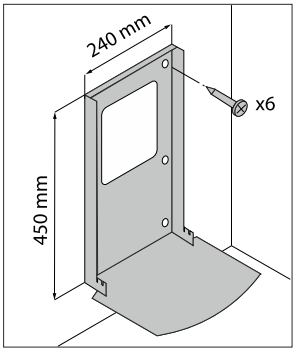

3

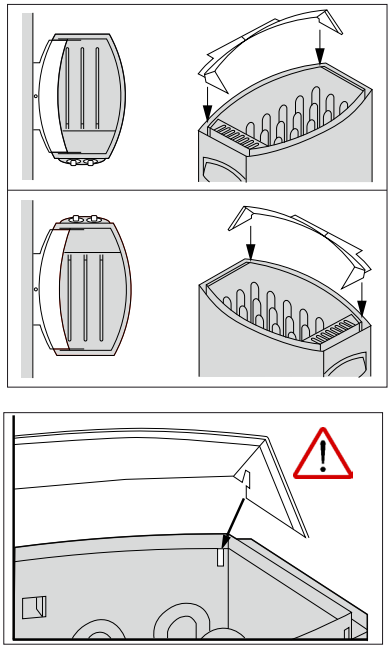

4.

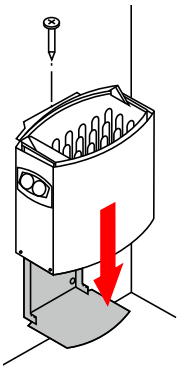

Elektroanschlüsse				
Höhe	400 V 3N~ Anschlusskabel	Sicherung	230 V 1N~ Anschlusskabel	Sicherung
min. 1900 mm	Die Messungen beziehen sich ausschließlich auf das Anschlusskabel! 3 x 2,5 mm²			

- Saunaofen und Infrarotstrahler müssen an zwei getrennte, eigene Stromkreise angeschlossen werden. Schließen Sie also keine weiteren elektronischen Geräte an den gleichen Stromkreislauf.
- Das Anschlusskabel der Spannungsversorgung ist nicht im Lieferumfang enthalten. Es muss aus H07RN-F-Gummiisolierten Kabel oder einem gleich-wertigen Material bestehen. Es ist verboten ein Kabel aus PVC zu verwenden, da dieses durch Hitze porös werden kann.
- Schließe die Anschlussleitung am Saunaofen, wie im Anschlussplan dargestellt an. (**Siehe Anschlussplan, Seite 18**). Anschließend führe die Anschlussleitung durch Bohrung in der Saunawand nach außen und schließe diese an deinen eigenen Stromkreislauf an. (Diese Arbeiten müssen durch eine qualifizierte Elektrofachkraft durchgeführt werden.

Anschlussplan

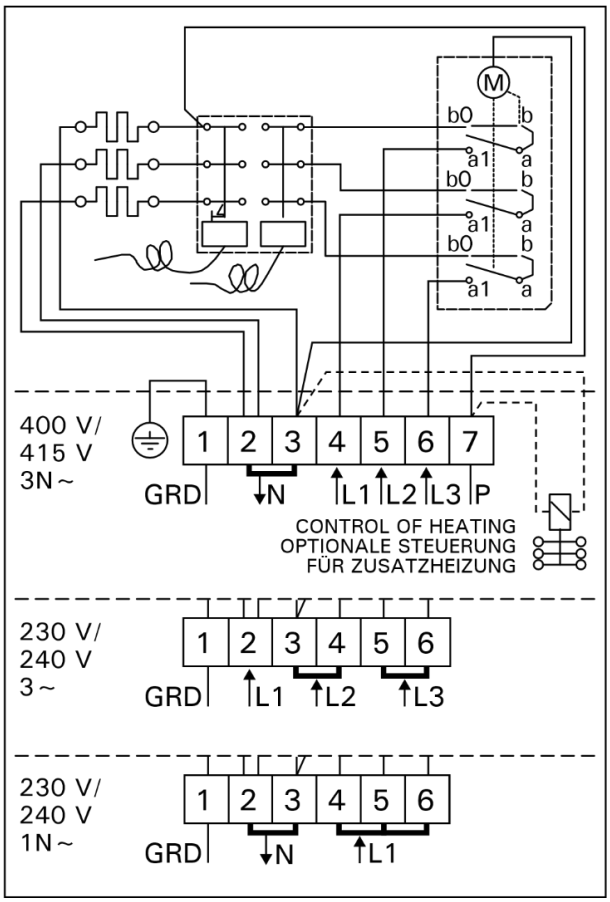

- Münden der Anschluss oder die Kabel höher als 1000 mm über dem Saunaboden oder der Saunawände, müssen diese mindestens eine Temperatur von 170 °C aushalten. Elektrogeräte, die höher als 1000 mm vom Saunaboden angebracht werden, müssen für den Gebrauch bei 125 °C Umgebungstemperatur zugelassen sein (Vermerk T125).

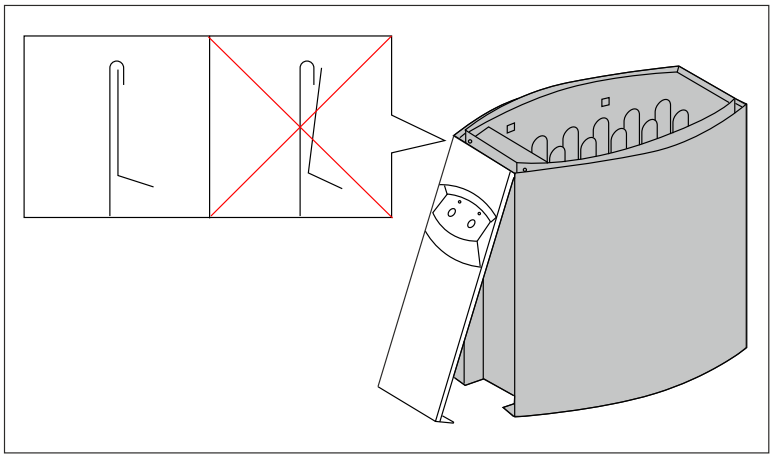

Isolationswiderstand des Elektrosaunaofens

Bei der Abnahme der Ofeninstallation kann bei der Messung des Isolationswiderstandes ein “Leck” auftreten, was darauf zurückzuführen ist, dass Feuchtigkeit aus der Umgebung in das Isolationsmaterial der Heizwiderstände eingetreten ist. Die Feuchtigkeit entweicht nach zwei Erwärmungen. Schalten Sie den Netzstrom des Saunaofens nicht über den Fehlerstromschutzschalter ein!

Zurückstellen des Überhitzungsschutzes

Steigt die Temperatur in der Saunakabine sehr stark an, unterbricht der Überhitzungsschutz die Spannungszufuhr zum Ofen andauernd. Der Überhitzungsschutz kann nach Abkühlen des Saunaofens zurückgesetzt werden.

Der Rückstellknopf befindet sich im Gehäuse des Saunaofens, dieser Schritt darf nur von einer qualifizierten Elektrofachkraft durchgeführt werden. Vor Betätigung des Knopfes muss die Ursache der Fehlfunktion festgestellt werden:

- Sind die Steine im Saunaofen verkeilt oder spröde?
- War der Saunaofen lange angeschaltet und wurde nicht benutzt?
- Ist der Thermostatfühler an einem falschen Platz oder defekt?
- War der Saunaofen starken Erschütterungen ausgesetzt

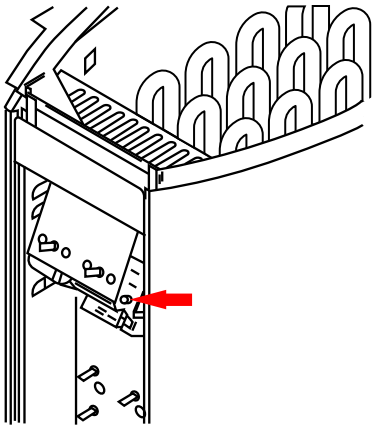

6. Anwendung

6.1. Sicherheitshinweise

Folgende Informationen für die Sicherheit und der Gesundheit müssen sorgfältig gelesen werden.

Verletzungsgefahr
Unsachgemäßer Umgang beim Betrieb kann zu Verletzungen führen

- Es dürfen keine Veränderungen am Produkt vorgenommen werden.
- Vergewissere dich vor dem Einschalten des Saunaofens, dass keine Gegenstände auf dem Produkt gestapelt sind und sich in einem sicheren Abstand befinden.
- Kontrolliere die Zeitschaltuhr, dass diese nach dem Verlassen der Sauna auf „**null**“ steht.
- Überdrehe **nicht** den Drehregler der Zeitschaltuhr, dass kann dazu führen das der Saunaofen nicht ausschaltet und ohne zeitliche Begrenzung weiterläuft.
- Kinder ab 6 Jahren dürfen die Sauna nur unter Aufsicht von Erwachsenen benutzen.
- Halte Kinder von der Sauna und dem Saunaofen fern.
- Während der Inbetriebnahmen **muss** das Produkt unter ständiger Beaufsichtigung sein.
- **Verbrennungsgefahr, Stromschlag:** Nicht während des Saunabetriebs an die Saunalampe fassen.
- **Verbrennungsgefahr:** Von erhitzten und heißen Flächen fernhalten. Den Saunaofen, die Saunasteine und metallische Gegenstände während des Aufheizens und des Saunagangs nicht berühren.
- Keine Saunasteine werfen.
- Verlege die Saunasteine nicht zwischen die Heizelemente.
- Vermeide beim Stapeln der Saunasteine direkten Druck auf die Heizelemente.
- Verlege die großen Saunasteine beim Befüllen unten. Achte darauf, dass diese nicht zu dicht gelegt werden, damit die Luft noch zirkulieren kann.
- Entferne gebrochene oder beschädigte Steine aus dem Saunaofen.
- Lege nicht zu viele Saunasteine auf den Saunaofen.
- Lege keine Gegenstände auf die Saunasteine, die Belüftung des Produkts muss gewährleistet bleiben.
- **Verbrennungsgefahr:** Für den Austausch der Glühbirne, lass zuerst die Saunakabine und die Glühbirne abkühlen.
- **Verbrühungsgefahr:** Zum heißen aufgewärmten Saunaofen min. 30 cm Abstand halten.
- **Verbrühungsgefahr:** Kein Wasser auf die Saunasteine gießen, wenn sich jemand in direkter Nähe des Saunaofens befindet. Das heiße Wasser kann auf den Saunagänger spritzen.
- **Rutschgefahr:** Achte auf rutschige Böden beim Betreten der Sauna.
- Nicht zu viel Wasser auf die Saunasteine gießen, das kann zu übermäßig, heißen Wasserdampf führen.
- Ein Saunagang kann beim Saunabenutzer medizinische Probleme hervorrufen. Folgende Personengruppe sollte vorher einen Arzt konsultieren:
  Schwangere, Herzkrankheit, hoher Blutdruck, Kreislauf Beschwerden, nach der Einnahme von Medikamenten, bei Diabetes, bei Unwohlsein.
- Konsultiere vor dem Saunagang einen Arzt, wenn bei dir Krankheitssymptomen auftreten, z.B. bei Anzeichen einer Erkältung oder Grippe.
- Gehe nicht in die Sauna, wenn du unter dem Einfluss von Narkotika (Alkohol, Medikamenten, Drogen usw.) stehst.

- Ein Saunagang sollte nicht länger als eine halbe Stunde dauern. Ein zu langer Saunagang kann zu schnellem Herzschlag, leichtem Herzschmerz, Schwächegefühl oder Schwindel führen. Beim Auftreten obiger Symptome, soll der Saunagang sofort beendet werden.
- Bei längerem Aufenthalt in einer heißen Sauna kann die Bluttemperatur ansteigen, was sich negativ auf den Körper auswirken kann.
- Nicht in der heißen Sauna schlafen.
- Keine Flaschen mit Aufgussmittel in der Sauna aufbewahren.
- Trinke vor und nach dem Saunagang genügend Flüssigkeit (z.B. Wasser).
- Halte deine Haut bei Bedarf kühl.

Beschädigungsgefahr

- Kontrolliere vor jeder Benutzung und in regelmäßigen Abständen alle Befestigung und des Produkts auf sichtbare Schäden. Achte dabei besonders auf tragende Komponenten. Bei Materialveränderungen oder Beschädigungen nimm das Produkt außer Betrieb. Kontaktiere den Hersteller, seinen Kundendienst, um weitere Anweisungen und ggf. Ersatzteile zu erhalten.
- Drücke die Saunasteine nicht mit Gewalt zwischen die Heizstäbe.
- Die Saunasteine müssen nicht komplett zwischen die Heizstäbe passen und platziert werden.
- Kontrolliere in regelmäßigen Abständen die Befestigungsschrauben, die Metallspanner usw. und ziehe diese bei Bedarf nach.
- Benutze die Sauna komplett trocken, da das Holz durch Wasser beschädigt werden kann.
- **Empfehlung:** Verwende 2 – 3 Handtücher zum Draufsetzen während des Saunagangs, dadurch wird das Holz geschont.
- **Brandgefahr:** Benutze das Produkt nicht zum Wäschetrocknen.

6.2. Erstinbetriebnahme

Bei der ersten Inbetriebnahme geben der Saunaofen und die Saunasteine Gerüche ab, lüfte nach dem Aufheizen die Saunakabine, damit ein Luftaustausch stattfinden kann. Halten dich beim ersten Aufheizen nicht in der Saunakabine auf.

6.3. Betrieb

Achtung!

Bitte informiere dich bei den Brandschutzbehörden über die Verwendung von Brandmauern und Isolierungen. Die Lüftungsöffnungen dürfen nicht isoliert werden.

- Die Sauna bietet Platz für max. 2 Personen.
- Der Saunaofen ist mit einer Zeitschaltuhr und einer Temperaturregelung ausgestattet, dort kann die Zeit und die Temperatur eingestellt und geregelt werden. An der Zeitschaltuhr in der Stellung „**null**“ kann der Saunaofen ausgeschaltet werden.
- Eine ausreichende Luftzirkulation ist für den Saunagang unerlässlich. Die Luft in der Kabine sollte 6-mal pro Stunde erneuert werden. Eine richtig angebrachte Belüftung schafft angenehme Saunabedingungen und spart zusätzlich Energie.
- Um die Temperatur während des Saunagangs zu halten, die Entlüftung schließen.
- Die Belüftungsöffnungen dürfen während des Betriebs nicht zugestellt werden.
- Öffne nach dem Saunagang die Entlüftung, damit die Sauna abtrocknet.
- Öffne nach dem Saunagang zusätzlich die Tür, damit die Saunakabine abtrocknet.
- Verwende für den Aufguss ausschließlich normales Trinkwasser. Andere Flüssigkeiten können die Heizelemente beschädigen und der Garantieanspruch erlischt.
- Nicht zu viel Wasser für den Aufguss verwenden, dadurch kann es zu übermäßig viel heißen Wasserdampf kommen.
- Wir empfehlen die Sauna nicht länger als 30 Minuten pro Saunagang zu benutzen. Die Schweißproduktion beginnt nach ca. 8 - 15 Minuten nach dem Betreten der Sauna.
- Schalte die Sauna spätestens nach einer Heizdauer von einer Stunde aus und lege eine Heizpause von mindestens 30 Minuten ein.
- Nimm ca. eine Stunde vor Benutzung der Sauna keine Nahrung auf, dies kann zu Unbehagen führen.
- Benutze die Sauna nur wenn dein Körper entspannt und runtergefahren ist, nicht nach hartem Training oder harter Arbeit.
- Die Funktion des Saunaofens besteht darin, die Temperatur der Saunakabine auf eine geeignete und angenehme Temperatur zu bringen. Abhängig von der Größe der Saunakabine erreicht der Saunaofen die eingestellte Temperatur in ca. 30 bis 60 Minuten.

•

6.4. Bedienelemente

Temperaturregelung

Das Thermostat ist dafür zuständig die Temperatur in der Saunakabine in die gewünschte Höhe zu fahren und zu halten. Ermittele die Temperatur, wo du dich am wohlsten fühlst. Durch den Drehregler kann die Temperatur eingestellt werden.

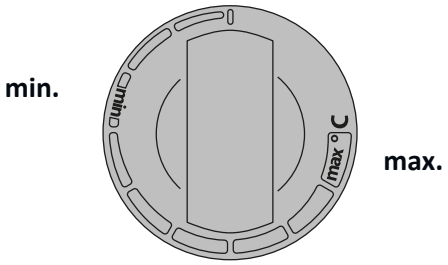

Zeitschaltuhr

Die Zeitschaltuhr ist der „Ausschalter“ für den Saunaofen, dieser muss genau auf „**null**“ stehen, damit dieser ausgeschaltet ist. Durch den Drehregler wird die Heizzeit eingestellt.

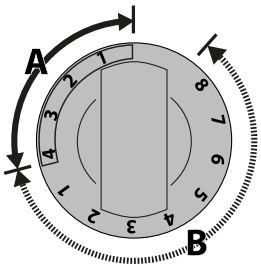

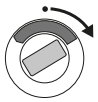

Ofen einschalten

Drehe die Zeitschaltuhr auf die gewünschte Heizdauer (0 – 180 Minuten). Der Saunaofen beginnt sofort zu heizen.

Ofen ausschalten

Der Ofen wird ausgeschaltet, wenn die Zeitschaltuhr auf „**null**“ gedreht ist. Der Ofen kann jederzeit selbst ausgeschalten werden, indem die Zeitschaltuhr auf „null“ gestellt wird. Schalte den Saunaofen nach dem Saunabad aus. Es ist ratsam, den Saunaofen noch eine Weile weiter laufen zu lassen, damit das Holz der Sauna nachtrocknet.

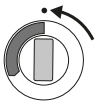

Achtung! Prüfe immer, dass der Saunaofen ausgeschaltet ist und nicht mehr aufheizt, wenn die Zeitschaltuhr zurück auf „**null**“ gedreht ist.

Infrarotstrahler

Die Infrarotstrahler werden über einen eigenen Ein-/Aus-Schalter separat ein- und ausgeschaltet. Schalte die Infrarotstrahler nach der Benutzung immer aus.

6.5. Saunasteine und Saunaaufguss

Informationen zu den Saunasteinen

- Die Schichtung der Ofensteine hat eine große Auswirkung auf die Effizienz des Saunaofens.

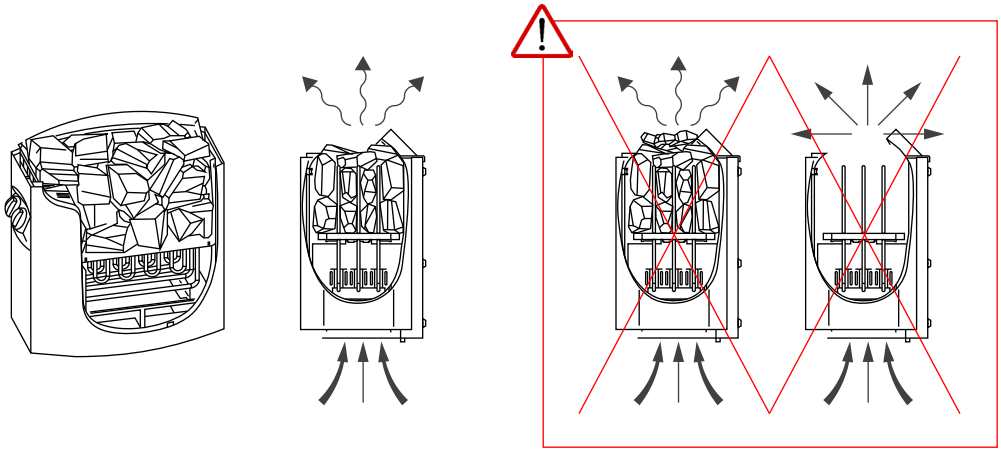

- **Empfehlung:** Reinige vor dem ersten Gebrauch die Saunasteine vom Staub und legen diese zu einem Stapel in den Saunaofen.
- Stapel die großen Saunasteine beim Befüllen unten. Achte darauf, dass diese nicht zu dicht gestapelt werden, die Luft **muss** noch zirkulieren können.
- Die Saunasteine müssen von bester Qualität sein. Verwende einen massiven Saunastein der speziell für die Verwendung in elektrischen Saunaöfen geeignet ist.
- Lade ausreichend Saunasteine (ca. 8 kg) in den Saunaofen, nachdem die Installation des Saunaofens abgeschlossen ist.
- Der Durchmesser der Saunasteine beträgt in der Regel 5 bis 25 cm.
- Die Saunasteine sollten für die Verwendung in Saunaöfen vorgesehen sein und aus festem vulkanischen Gestein bestehen. Die Oberfläche sollte spitz und rau sein, wie z. B. Peridot, Olivin.
- Keine losen oder porösen Keramiksteine verwenden, diese können durch hohe Temperaturen zu Schäden in der Sauna führen.
- Keine Saunasteine direkt auf die Heizelemente legen.
- Schichte die Saunasteine oben auf dem Ofen nicht zu einem hohen Stapel auf.
- In der Steinkammer oder in der Nähe des Saunaofens dürfen sich keine Gegenstände oder Geräte befinden, die die Menge oder die Richtung des durch den Saunaofen führenden Luftstroms ändern.

Saunaaufguss

- In der Saunakabine wird die Luft trocken, wenn diese aufgeheizt und erwärmt wird. Eine angemessene Menge Wasser auf den heißen Saunasteinen bringt die Luftfeuchtigkeit auf das richtige Niveau. Nach dem Aufguss, mit der Holzkelle, spürt die Haut die Auswirkungen der erhöhten Feuchtigkeit.
- Der richtige Feuchtigkeitsgrad gibt der Haut eine natürliche Transpiration und eine sanfte Atmung. Eine zu hohe Temperatur und Luftfeuchtigkeit kann zu einem unangenehmen Gefühl führen. Ein längerer Aufenthalt in der Saunakabine kann zu einem Anstieg der Körpertemperatur führen. Der Saunagänger soll sich wohl fühlen
- Das Fassungsvermögen der zum Aufgießen verwendeten Holzkelle sollte 200 ml **nicht** überschreiten.
- Für den Aufguss sollte nur Haushaltswasser verwendet werden. Im Aufguss dürfen nur für diesen Zweck ausgewiesene Duftstoffe verwendet werden. Befolgen Sie die Anweisungen auf der Packung.

Wassereigenschaft	Wirkung	Empfehlung
Humusgehalt	Farbe, Geschmack, Ablagerungen	<12 mg/l
Eisengehalt	Farbe, Geruch, Geschmack, Ablagerungen	<0,2 mg/l
Wasserhärte: Die wichtigsten Stoffe sind: Mangan (Mn) und Kalk, d.h. Kalzium (Ca).	Ablagerungen	Mn: <0,05 mg/l Ca: <100 mg/l
Gechlortes Wasser	Gesundheitsschädlich	Darf nicht verwendet werden
Salzwasser	Rasche Korrosion	Darf nicht verwendet werden

6.6. Saunaempfehlungen

Anleitungen zum Saunieren

- Vor dem Saunieren waschen. Verweile in der Sauna, solange es angenehm ist.
- Vergiss allen Stress, und entspann dich.
- Mache nicht zu viele Aufgüsse, stimme dich am besten mit den anderen ab.
- Lass deine erhitzte Haut zwischendurch abkühlen. Falls möglich gehe anschließend schwimmen.
- Nach dem Saunieren waschen.
- Ruhe dich sich aus, bis du dich ausgeglichen fühlst. Zum Trinken nimm am besten klares Wasser oder einen Softdrink, um den Flüssigkeitshaushalt zu stabilisieren.

Hygiene in der Saunakabine

- Handtücher benutzen, um die Bänke vor Schweiß zu schützen.
- Bänke, Wände und Saunaboden mindestens alle sechs Monate reinigen. Verwende dafür eine Bürste und ein Saunareinigungsmittel.
- Staub und Schmutz vom Ofen mit feuchtem Tuch abwischen. Kalkablagerungen am Ofen mit 10 % Zitronensäure entfernen und spülen.

7. Fehlerbehebung

Wenn im Betrieb des Produkts Störungen auftreten, überprüfe bitte folgende Fehlerursachen anhand der folgenden Tabelle. Lässt sich die Störung nicht beheben wende dich bitte an den Kundenservice:

Fehler	Mögliche Ursache	Lösung
Die Sauna wackelt oder schwingt	• Die Sauna steht auf einem unebenen losen Untergrund	• Die Sauna auf einen ebenen festen Untergrund stellen
Wärme entweicht aus der Sauna	• Tür ist leicht geöffnet	• Tür schließen
Der Saunaofen lässt sich nicht einschalten	• Keine Netzspannung	• Netzkabel einstecken • Sicherung oder FI-Schalter der Spannungsversorgung überprüfen • Hauptschalter der Spannungs-versorgung ist aus
Der Saunaofen schaltet nicht aus	• Die Zeitschaltuhr steht nicht genau auf „**null**“ • Die Zeitschaltuhr wurde über die Null-Stellung hinaus gedreht	• Die Zeitschaltuhr genau auf „**null**“ stellen • Die Zeitschaltuhr genau auf „**null**“ stellen
Der Saunaofen funktioniert nicht richtig	• Überhitzungsschutz hat ausgelöst • Thermostat nicht richtig eingestellt • Zeitschaltuhr steht auf „**null**“	• Kontaktiere den Kundenservice • Temperatur richtig einstellen • Zeitschaltuhr anstellen
Der Saunaofen heizt nicht richtig auf	• Heizelemente sind nicht in Ordnung • Temperatur steigt nicht • Saunasteine liegen zu dicht • Belüftung verschlossen	• Überprüfe die Heizelemente • Temperatur erhöhen • Stapel die Saunasteine neu, sodass die Luft zirkulieren kann • Öffne die Belüftung
Der Saunaofen heizt schnell auf, die Sauna-steine werden nicht richtig warm. Wasser läuft hinter den Saunasteinen ab.	• Belüftung verschlossen • Thermostat regelt die Temperatur runter • Die Heizleistung ist zu hoch	• Öffne die Belüftung • Kontaktiere den Kundenservice • Kontaktiere den Kundenservice
Geräusche aus der Sauna	• Saunasteine und Saunateile können beim Erwärmen oder Abkühlen Geräusche erzeugen. • Zeitschaltuhr tickt laut	• Kein Fehler • Kein Fehler

8. Wartung und Pflege

Achtung! Alle Wartungsmaßnahmen müssen von qualifiziertem technischem Personal durchgeführt werden.

- Eine hohe Luftfeuchtigkeit in der Saunakabine schadet dem Holz nicht.
- Die Saunakabine muss nach dem Saunagang gut entlüftet werden es sollte eine angemessene Trocknungsphase eingehalten werden.
- Reinige die Saunakabine mit einem feuchten Baumwolltuch und trockne sie anschließend mit einem sauberen, trockenen Tuch ab.
- Oberflächen aus Holz mit einem feuchten Tuch abwischen.
- Die Sitzflächen, abhängig von der Nutzung, mindestens 1x jährlich mit feinem Schleifpapier bearbeiten.
- Sind die Sitzbänke stark verschmutzt, können diese mit einer 3%igen Wasserstoffperoxyd-Lösung gereinigt werden.
- Sind die Saunaaußenwände zerkratzt oder abgerieben, kann diese mit Möbelpolitur, Öl oder anderen Möbelpflegemitteln bearbeitet werden.
- Kratzer oder Schrammen in der Kabine können geschliffen werden.
- Reinige die Glasflächen mit einem Glasreiniger und einem weichen Tuch.
- Gieße kein Wasser auf die Bedienelemente des Saunaofens und reinige diese nicht mit einem nassen Tuch.
- Ziehe die Schrauben der Sitzbank alle drei Monate nach, damit sich diese nicht lösen.
- Einige der Saunasteine brechen während des Gebrauchs auf natürliche Weise. Fülle den Saunaofen durch neue Saunasteine wieder auf.
- Entnimm mindestens einmal im Jahr die Saunasteine und platziere diese neu. Entferne dabei auch Staub und kleines Gestein aus dem unteren Teil des Saunaofens. Dadurch wird die Sauna effizienter und Überhitzung des Ofens kann vermieden werden.

Desinfektionsmittel sind stark ätzend!
Beachte zusätzlich auch die Vorgaben vom Reinigungsmittel- bzw. Desinfektionsmittelherstellers.
Trage beim Reinigen Schutzhandschuhe.

Lackiere, lasiere oder imprägniere **nie** die Saunakabine von Innen oder andere Gegenstände aus Holz (Sitzbänke, Schutzgitter etc.). Diese Oberflächen entwickeln bei Erwärmung der Saunakabine giftige Gase.

9. Demontage

9.1. Sicherheitshinweise

Verletzungsgefahr
Unsachgemäßer Umgang bei der Demontage kann zu Verletzungen führen

- Trenne vor der Demontage das Produkt von der Spannungsversorgung. Bei Berührung mit Spannungsführenden Komponenten kann es zu einem elektrischen Schlag kommen, dieses kann zur Folge Verbrennungen oder den Tod haben.
- Das Produkt hat ein hohes Gewicht und große Abmaße, es sind für die Demontage mindestens 2 Personen erforderlich.
- Sichere das Produkt vor der Demontage gegen abstürzen.

Die Demontage des Produkts ist in umgekehrter Reihenfolge zur Montage durchzuführen. (**siehe Kapitel Montage**)

10. Entsorgungshinweise

- Entsorge das Produkt und alle Komponenten entsprechend der örtlichen und landes-spezifischen Bestimmungen, dadurch vermeide Schäden für die Umwelt.
- Unsere Verpackungen sind hauptsächlich aus Karton hergestellt. Trenne die einzelnen Verpackungsmaterialien damit diese recycelt werden können und somit als wertvolle Rohstoffe dienen. Entsorge das Verpackungsmaterial (Kartonagen, Schmutzverpackungen etc.) separat und fachgerecht gemäß den gültigen nationalen Vorschriften.
- Wende dich an den Hersteller, wenn Du bezüglich der Entsorgung unsicher bist.
- Hinweise zur fachgerechten Entsorgung erhältst Du auch bei den örtlichen Entsorgungs-zentren.

11. Elektro- und Elektronikgeräte - Informationen für private Haushalte

Das Elektro- und Elektronikgerätegesetz (ElektroG) enthält eine Vielzahl von Anforderungen an den Umgang mit Elektro- und Elektronikgeräten. Die wichtigsten sind hier zusammengestellt.

1. Getrennte Erfassung von Altgeräten

Elektro- und Elektronikgeräte, die zu Abfall geworden sind, werden als Altgeräte bezeichnet. Besitzer von Altgeräten haben diese einer vom unsortierten Siedlungsabfall getrennten Erfassung zuzuführen. Sie haben Altbatterien und Altakkumulatoren, die nicht vom Altgerät umschlossen sind, sowie Lampen, die zerstörungsfrei aus dem Altgerät entnommen werden können, vor der Abgabe an einer Erfassungsstelle vom Altgerät zerstörungsfrei zu trennen. Altgeräte separieren, um sie für die Wiederverwendung vorzubereiten.

2. Möglichkeiten der Rückgabe von Altgeräten

Besitzer von Altgeräten aus privaten Haushalten können diese bei den Sammelstellen der öffentlich-rechtlichen Entsorgungsträger oder bei den von Herstellern oder Vertreibern im Sinne des Elektro G eingerichteten Rücknahmestellen abgeben. Ein Onlineverzeichnis der Sammel- und Rücknahmestellen finden Sie auf der Internetseite: https://www.stiftung-ear.de oder https://www.take-e-back.de.

3. Datenschutz-Hinweis

Altgeräte enthalten häufig sensible personenbezogene Daten. Dies gilt insbesondere für Geräte der Informations- und Telekommunikationstechnik wie Computer und Smartphones. Bitte beachte in deinem eigenen Interesse, dass für die Löschung der Daten auf den zu entsorgenden Altgeräten jeder Endnutzer selbst verantwortlich ist.

4. Rücknahmepflicht der Vertreiber

Vertreiber mit einer Verkaufsfläche für Elektro- und Elektronikgeräte von mindestens 400 m^2 sowie Vertreiber von Lebensmitteln mit einer Gesamtverkaufsfläche von mindestens 800 m^2, die mehrmals im Kalenderjahr oder dauerhaft Elektro- und Elektronikgeräte anbieten und auf dem Markt bereitstellen, sind verpflichtet,

- bei der Abgabe eines neuen Elektro- oder Elektronikgerätes an einen Endnutzer ein Altgerät des Endnutzers der gleichen Geräteart, das im Wesentlichen die gleichen Funktionen wie das neue Gerät erfüllt, am Ort der Abgabe oder in unmittelbarer Nähe hierzu unentgeltlich zurückzunehmen und
- auf Verlangen des Endnutzers Altgeräte, die in keiner äußeren Abmessung größer als 25 cm sind, im Einzelhandelsgeschäft oder in unmittelbarer Nähe hierzu unentgeltlich zurückzunehmen; die Rücknahme darf nicht an den Kauf eines Elektro- oder Elektronikgerätes geknüpft werden und ist auf drei Altgeräte pro Geräteart beschränkt.

5. Bedeutung des Symbols „durchgestrichene Mülltonne“

Das auf den Elektro- und Elektronikgeräten regelmäßig abgebildeten Symbol einer durchgestrichenen Mülltonne weist darauf hin, dass das jeweilige Gerät am Ende seiner Lebensdauer getrennt vom unsortierten Siedlungsabfall zu erfassen ist.

- Hersteller-Registrierungsnummer
- Als Hersteller im Sinne des ElektroG sind wir bei der zuständigen Stiftung Elektro-Altgeräte Register (Nordostpark 72, 90411 Nürnberg) unter der folgenden Registrierungsnummer registriert: WEEE-Reg.-Nr. DE86467979

Home Deluxe GmbH
Am Alten Markt 34
32361 Preußisch Oldendorf
Deutschland
Tel.: +49 (0)5743 6181-0
www.homedeluxe.de

GA-546-00-EVEREST_M
2026/09